YT-73150

PL DETEKTOR GAZÓW PALNYCH
EN COMBUSTIBLE GAS LEAK DETECTOR
DE DETEKTOR FÜR BRENNBARE GASE
RU ДЕТЕКТОР УТЕЧКИ ГОРЮЧИХ ГАЗОВ
UA ДЕТЕКТОР ВИТОКУ ГОРЮЧИХ ГАЗІВ
LT DEGIŲJŲ DUJŲ DETEKTORIUS
LV GĀZES NOPLŪDES DETEKTORS
CZ DETEKTOR HOŘLAVÝCH PLYNŮ
SK DETEKTOR HORĽAVÝCH PLYNOV
HU ÉGHETŐ GÁZSZIVÁRGÁS ÉRZÉKELŐ
RO DETECTOR DE GAZE INFLAMABILE
ES DETECTOR DE FUGAS DE GAS COMBUSTIBLE
FR DÉTECTEUR DE FUITE DE GAZ COMBUSTIBLES
IT RILEVATORE DI GAS INFIAMMABILI
NL DETECTOR VOOR BRANDBAAR GAS
GR ΑΝΙΧΝΕΥΤΗΣ ΔΙΑΡΡΟΗΣ ΕΥΦΛΕΚΤΟΥ ΑΕΡΙΟΥ
BG ДЕТЕКТОР ЗА ЗАПАЛИМИ ГАЗОВЕ
PT DETETOR DE FUGAS DE GÁS COMBUSTÍVEL
HR DETEKTOR CURENJA ZAPALJIVIH PLINOVA
AR كاشف تسرب الغازات القابلة للاشتعال

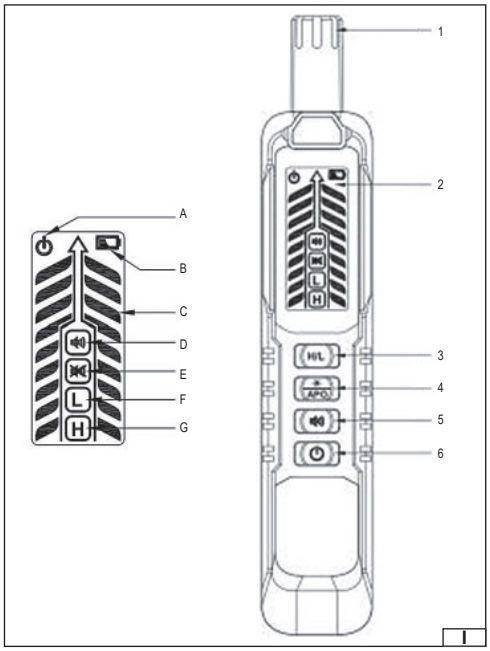

TOYA S.A. ul. Sołtysowicka 13-15, 51-168 Wrocław, Polska

PL

1. czujnik
2. wyświetlacz
3. przełącznik wysokiej/niskiej czułości
4. przycisk włączania/wyłączania podświetlenia /anulowania automatycznego wyłączania
5. przycisk włączania/wyłączania sygnału dźwiękowego alarmu
6. przycisk zasilania

A. symbol automatycznego wyłączania
B. symbol niskiego poziomu baterii
C. wskaźnik analogowy
D. sygnał dźwiękowy alarmu włączony
E. tryb niskiej czułości
F. tryb wysokiej czułości

CHARAKTERYSTYKA PRODUKTU

Kieszonkowy detektor gazów przeznaczony jest do szybkiego wykrywania obecności gazów palnych i toksycznych, takich jak wodór, tlenek węgla, metan, etan, propan, butan, etylen, propylen, buten, acetylen, siarkowodór, fosfina i inne gazy o podobnych właściwościach. Urządzenie wykorzystuje czujnik półprzewodnikowy o wysokiej czułości (<50 ppm) i czasie reakcji 2 sekundy. Zakres detekcji wynosi 50–10000 ppm (gazem referencyjnym jest metan). **UWAGA!** Oferowany wykrywacz nie jest przyrządem pomiarowym w rozumieniu ustawy „Prawo o pomiarach".

WYPOSAŻENIE

Detektor jest dostarczany w stanie kompletnym i nie wymaga montażu. Do poprawnego działania konieczna jest jedynie instalacja baterii.

ZALECENIA BEZPIECZEŃSTWA

Detektor przeznaczony jest do kontrolnego wykrywania nieszczelności i obecności gazów w powietrzu. **Nie wolno używać go w strefach zagrożonych wybuchem ani w atmosferze o wysokim stężeniu gazów.** Przed każdym użyciem należy sprawdzić działanie sygnalizacji oraz stan czujnika. Urządzenie należy eksploatować w zakresie temperatury od 0°C do 50°C oraz przy wilgotności względnej od 0% do 70% RH, z dala od źródeł ciepła, wody i silnych pól elektromagnetycznych. Nie wolno otwierać obudowy ani modyfikować urządzenia. W przypadku uruchomienia alarmu należy natychmiast opuścić strefę zagrożenia i przewietrzyć pomieszczenie. Regularna konserwacja i test funkcjonalny są niezbędne dla utrzymania dokładności pomiaru i wiarygodności działania.

OBSŁUGA PRODUKTU

Instalacja i wymiana baterii

Przed pierwszym użyciem detektora lub w przypadku pojawienia się na wyświetlaczu wskaźnika niskiego poziomu baterii należy zainstalować nowe baterie. Urządzenie jest zasilane dwiema bateriami typu AAA (1,5 V). W tym celu należy odkręcić i zdjąć pokrywę komory baterii znajdującą się z tyłu obudowy, a następnie ostrożnie wyjąć zużyte baterie. Podczas wymiany baterii należy zwrócić uwagę na właściwą biegunowość. Po wymianie zamknąć pokrywę i upewnić się, że została prawidłowo zamocowana. Nie wolno używać baterii uszkodzonych, różnych typów ani o różnym stopniu zużycia.

Uwagi przed rozpoczęciem pomiaru

Po włączeniu detektora następuje automatyczna kalibracja, która trwa około 30 sekund. W tym czasie należy umieścić urządzenie w czystym powietrzu, z dala od źródeł gazu, ponieważ obecność gazów palnych może wpłynąć na dokładność kalibracji. Gdy na wyświetlaczu pojawi się symbol niskiego poziomu baterii, oznacza to, że napięcie zasilania jest zbyt niskie. W celu uniknięcia błędnych wyników pomiaru należy natychmiast wymienić baterie. Przed rozpoczęciem użytkowania należy sprawdzić prawidłowość działania czujnika, używając zapalniczki bez płomienia. Jeżeli urządzenie nie reaguje na obecność gazu, nie należy go używać – konieczna jest kontrola i ewentualna naprawa detektora.

Obsługa detektora

Aby włączyć urządzenie, należy nacisnąć i przytrzymać przycisk zasilania. Na wyświetlaczu pojawi się pasek analogowy, a detektor przejdzie w tryb kalibracji trwający 30 sekund. Po zakończeniu odliczania urządzenie jest gotowe do pracy. Krótkie naciśnięcie przycisku sygnału dźwiękowego alarmu wyłącza alarm dźwiękowy, a ponowne jego naciśnięcie ponownie go włącza. Krótkie naciśnięcie przycisku podświetlenia włącza lub wyłącza podświetlenie ekranu, a dłuższe naciśnięcie (około 2 sekundy) anuluje funkcję automatycznego wyłączania. Przycisk przełączania czułości (H/L) umożliwia wybór trybu pracy – domyślnie ustawiony jest tryb wysokiej czułości (H), a w celu przełączenia na tryb niskiej czułości (L) należy nacisnąć ten przycisk. Podczas pomiaru należy powoli przesuwać czujnik w pobliżu miejsc, w których może występować nieszczelność gazu. Jeżeli gaz zostanie wykryty, urządzenie uruchomi sygnalizację dźwiękową i świetlną. W zależności od stężenia gazu wskaźnik analogowy na ekranie będzie się podnosił, a ekran zacznie migać czerwonym podświetleniem ostrzegawczym.

Konserwacja i przechowywanie

Należy regularnie sprawdzać, czy otwory znajdujące się w osłonie czujnika są drożne, i w razie potrzeby czyścić je miękkim, suchym materiałem. Do czyszczenia nie wolno używać żadnych ostrych narzędzi ani środków chemicznych. Detektora nie należy upuszczać ani narażać na uderzenia. Zabrania się samodzielnego demontażu urządzenia, aby uniknąć uszkodzenia lub utraty szczelności. W przypadku dłuższego okresu nieużywania należy wyjąć baterie, aby zapobiec ich wyciekowi. Urządzenie należy przechowywać w suchym miejscu, z dala od wysokiej temperatury, wilgoci, oparów korozyjnych oraz łatwopalnych gazów i cieczy. Podczas przechowywania temperatura otoczenia powinna mieścić się w zakresie od -10°C do 50°C, a wilgotność względna w zakresie od 5% do 95% RH.

EN

1. sensor
2. display
3. high/low sensitivity switch
4. backlight on/off/auto power off cancel button
5. alarm sound on/off button
6. power button

A. automatic shutdown symbol
B. low battery symbol
C. analog indicator
D. alarm sound on
E. low sensitivity mode
f. high sensitivity mode

PRODUCT CHARACTERISTICS

This pocket-sized gas detector is designed to quickly detect the presence of flammable and toxic gases such as hydrogen, carbon monoxide, methane, ethane, propane, butane, ethylene, propylene, butene, acetylene, hydrogen sulfide, phosphine, and other gases with similar properties. The device utilizes a highly sensitive (<50 ppm) semiconductor sensor with a 2-second response time. The detection range is 50–10,000 ppm (methane is the reference gas). **NOTE!** The offered detector is not a measuring instrument within the meaning of the „Measurement Law."

EQUIPMENT

The detector is delivered complete and requires no assembly. Only batteries are required for proper operation.

SAFETY RECOMMENDATIONS

The detector is designed for monitoring leaks and the presence of gases in the air. **It must not be used in explosive atmospheres or in atmospheres with high gas concentrations.** Before each use, check the operation of the alarm and the condition of the sensor. The device should be operated within a temperature range of 0°C to 50°C and a relative humidity range of 0% to 70% RH, away from heat sources, water, and strong electromagnetic fields. Do not open the housing or modify the device. If the alarm is triggered, immediately leave the hazardous area and ventilate the room. Regular maintenance and functional testing are essential to maintain measurement accuracy and reliable operation.

PRODUCT SERVICE

Battery installation and replacement

Before using the detector for the first time or when the low battery indicator appears on the display, install new batteries. The device is powered by two AAA (1.5V) batteries. To do this, unscrew and remove the battery compartment cover on the back of the housing, then carefully remove the used batteries. When replacing the batteries, pay attention to the correct polarity. After replacing the batteries, close the cover and ensure it is securely fastened. Do not use damaged batteries, different types, or batteries with different degrees of deterioration.

Notes before starting the measurement

After turning on the detector, automatic calibration occurs, which takes approximately 30 seconds. During this time, place the device in clean air, away from gas sources, as the presence of flammable gases can affect calibration accuracy. When the low battery symbol appears on the display, it indicates that the power supply voltage is too low. To avoid inaccurate measurement results, replace the batteries immediately. Before use, check the sensor for proper operation using a flameless lighter. If the device does not respond to the presence of gas, do not use it – the detector must be inspected and, if necessary, repaired.

Detector operation

To turn on the device, press and hold the power button. An analog bar will appear on the display and the detector will enter calibration mode for 30 seconds. Once the countdown is complete, the device is ready for operation. A short press of the audible alarm button turns the audible alarm off, and a second press turns it on again. A short press of the backlight button turns the backlight on or off, and a longer press (approximately 2 seconds) cancels the automatic shut-off function. The sensitivity toggle button (H/L) allows you to select the operating mode – the default is high sensitivity mode (H). To switch to low sensitivity mode (L), press this button. During measurement, slowly move the sensor near areas where a gas leak may be present. If gas is detected, the device will activate audible and visual alarms. Depending on the gas concentration, the analog indicator on the screen will rise and the screen will flash a red warning backlight.

Maintenance and storage

Regularly check that the openings in the sensor cover are clear and, if necessary, clean them with a soft, dry cloth. Do not use any sharp tools or chemicals for cleaning. Do not drop the detector or subject it to impacts. Do not disassemble the device yourself to avoid damage or loss of sealing. If it is not used for an extended period, remove the batteries to prevent leakage. Store the device in a dry place, away from high temperatures, moisture, corrosive vapors, and flammable gases and liquids. During storage, the ambient temperature should be between -10°C and 50°C, and the relative humidity between 5% and 95% RH.

DE

1. Sensor
2. Anzeige
3. Schalter für hohe/niedrige Empfindlichkeit
4. Taste zum Ein-/Ausschalten der Hintergrundbeleuchtung/Abbrechen der automatischen Abschaltung
5. Alarmton-Ein-/Ausschalter
6. Ein-/Ausschalter

A. Symbol für automatische Abschaltung
B. Symbol für niedrigen Batteriestand
C. Analoganzeige
D. Alarmton an
E. Modus mit niedriger Empfindlichkeit
F. Modus mit hoher Empfindlichkeit

PRODUKTEIGENSCHAFTEN

Dieses handliche Gaswarngerät dient dem schnellen Nachweis von brennbaren und giftigen Gasen wie Wasserstoff, Kohlenmonoxid, Methan, Ethan, Propan, Butan, Ethylen, Propylen, Buten, Acetylen, Schwefelwasserstoff, Phosphin und anderen Gasen mit ähnlichen Eigenschaften. Das Gerät verwendet einen hochempfindlichen Halbleitersensor (< 50 ppm) mit einer Ansprechzeit von 2 Sekunden. Der Messbereich liegt zwischen 50 und 10.000 ppm (Methan dient als Referenzgas). **HINWEIS:** Das angebotene Warngerät ist kein Messgerät im Sinne des Messgesetzes.

AUSRÜSTUNG

Der Detektor wird komplett geliefert und muss nicht montiert werden. Für den ordnungsgemäßen Betrieb werden lediglich Batterien benötigt.

SICHERHEITSEMPFEHLUNGEN

Der Detektor dient zur Überwachung von Leckagen und Gasen in der Luft. **Er darf nicht in explosionsgefährdeten Bereichen oder in Umgebungen mit hohen Gaskonzentrationen eingesetzt werden.** Überprüfen Sie vor jedem Gebrauch die Funktion des Alarms und den Zustand des Sensors. Das Gerät sollte in einem Temperaturbereich von 0 °C bis 50 °C und einem relativen Feuchtigkeitsbereich von 0 % bis 70 % rF betrieben werden. Halten Sie es von Wärmequellen, Wasser und starken elektromagnetischen Feldern fern. Öffnen Sie das Gehäuse nicht und verändern Sie das Gerät nicht. Bei Alarmauslösung verlassen Sie sofort den Gefahrenbereich und lüften Sie den Raum. Regelmäßige Wartung und Funktionsprüfung sind unerlässlich, um die Messgenauigkeit und den zuverlässigen Betrieb zu gewährleisten.

PRODUKTSERVICE

Batterieeinbau und -austausch

Bevor Sie den Detektor zum ersten Mal verwenden oder wenn die Anzeige für niedrigen Batteriestand erscheint, legen Sie neue Batterien ein. Das Gerät wird mit zwei AAA-Batterien (1,5 V) betrieben. Schrauben Sie dazu die Abdeckung des Batteriefachs auf der Rückseite des Gehäuses ab und entnehmen Sie die leeren Batterien vorsichtig. Achten Sie beim Einlegen der Batterien auf die richtige Polarität. Schließen Sie nach dem Einlegen der Batterien die Abdeckung und vergewissern Sie sich, dass sie fest sitzt. Verwenden Sie keine beschädigten, unterschiedlichen oder unterschiedlich stark entladenen Batterien.

Hinweise vor Beginn der Messung

Nach dem Einschalten des Detektors erfolgt eine automatische Kalibrierung, die etwa 30 Sekunden dauert. Platzieren Sie das Gerät währenddessen an einem sauberen Ort, fern von Gasquellen, da brennbare Gase die Kalibriergenauigkeit beeinträchtigen können. Erscheint das Symbol für niedrigen Batteriestand auf dem Display, ist die Versorgungsspannung zu niedrig. Tauschen Sie die Batterien umgehend aus, um ungenaue Messergebnisse zu vermeiden. Überprüfen Sie vor der Verwendung die Funktion des Sensors mit einem flammenlosen Feuerzeug. Reagiert das Gerät nicht auf Gas, verwenden Sie es nicht – der Detektor muss überprüft und gegebenenfalls repariert werden.

Detektorbetrieb

Zum Einschalten des Geräts halten Sie den Ein-/Ausschalter gedrückt. Ein analoger Balken erscheint auf dem Display, und der Detektor wechselt für 30 Sekunden in den Kalibrierungsmodus. Nach Ablauf des Countdowns ist das Gerät betriebsbereit. Ein kurzer Druck auf die Taste für den akustischen Alarm schaltet diesen aus, ein zweiter Druck aktiviert ihn wieder. Ein kurzer Druck auf die Taste für die Hintergrundbeleuchtung schaltet diese ein oder aus, ein längerer Druck (ca. 2 Sekunden) deaktiviert die automatische Abschaltfunktion. Mit der Empfindlichkeits-Umschalttaste (H/L) wählen Sie den Betriebsmodus – standardmäßig ist der Modus mit hoher Empfindlichkeit (H) eingestellt. Um in den Modus mit niedriger Empfindlichkeit (L) zu wechseln, drücken Sie diese Taste. Bewegen Sie den Sensor während der Messung langsam in die Nähe von Stellen, an denen ein Gasleck auftreten könnte. Bei Gaserkennung aktiviert das Gerät einen akustischen und einen optischen Alarm. Abhängig von der Gaskonzentration steigt die analoge Anzeige auf dem Display, und die rote Warnbeleuchtung blinkt.

Wartung und Lagerung

Prüfen Sie regelmäßig, ob die Öffnungen in der Sensorabdeckung frei sind, und reinigen Sie sie gegebenenfalls mit einem weichen, trockenen Tuch. Verwenden Sie zum Reinigen keine scharfen Werkzeuge oder Chemikalien. Das Gerät darf nicht fallen gelassen oder Stößen ausgesetzt werden. Um Beschädigungen oder den Verlust der Dichtung zu vermeiden, sollte das Gerät nicht selbst zerlegt werden. Bei längerer Nichtbenutzung sollten die Batterien entfernt werden, um ein Auslaufen zu verhindern. Das Gerät muss trocken, vor hohen Temperaturen, Feuchtigkeit, korrosiven Dämpfen sowie brennbaren Gasen und Flüssigkeiten geschützt gelagert werden. Die Umgebungstemperatur sollte während der Lagerung zwischen -10 °C und 50 °C und die relative Luftfeuchtigkeit zwischen 5 % und 95 % liegen.

RU

1. датчик
2. дисплей
3. переключатель высокой/низкой чувствительности
4. Кнопка включения/выключения подсветки/ отмены автоматического выключения питания
5. Кнопка включения/выключения звука будильника
6. кнопка питания

A. символ автоматического выключения
B. символ низкого заряда батареи
C. аналоговый индикатор
D. звуковой сигнал включен
E. Режим низкой чувствительности
F. Режим высокой чувствительности

ХАРАКТЕРИСТИКИ ПРОДУКТА

Этот карманный газоанализатор предназначен для быстрого обнаружения горючих и токсичных газов, таких как водород, угарный газ, метан, этан, пропан, бутан, этилен, пропилен, бутен, ацетилен, сероводород, фосфин и других газов с аналогичными свойствами. Прибор использует высокочувствительный (<50 ppm) полупроводниковый датчик с временем отклика 2 секунды. Диапазон обнаружения составляет от 50 до 10 000 ppm (метан является эталонным газом). **ВНИМАНИЕ!** Предлагаемый газоанализатор не является измерительным прибором в соответствии с «Законом об измерениях».

ОБОРУДОВАНИЕ

Детектор поставляется в полной комплектации и не требует сборки. Для

работы требуются только батарейки.

РЕКОМЕНДАЦИИ ПО БЕЗОПАСНОСТИ

Детектор предназначен для контроля утечек и наличия газов в воздухе. **Его нельзя использовать во взрывоопасных средах или средах с высокой концентрацией газов.** Перед каждым использованием проверяйте работоспособность сигнализации и состояние датчика. Устройство следует эксплуатировать при температуре от 0°C до 50°C и относительной влажности от 0% до 70%, вдали от источников тепла, воды и сильных электромагнитных полей. Не вскрывайте корпус и не вносите изменения в конструкцию устройства. При срабатывании сигнализации немедленно покиньте опасную зону и проветрите помещение. Регулярное техническое обслуживание и проверка работоспособности необходимы для поддержания точности измерений и надёжной работы.

СЕРВИС ПРОДУКЦИИ

Установка и замена аккумулятора

Перед первым использованием детектора или при появлении индикатора низкого заряда батареи установите новые батареи. Устройство питается от двух батареек типа AAA (1,5 В). Для этого открутите и снимите крышку батарейного отсека на задней стороне корпуса, затем аккуратно извлеките использованные батареи. При замене батарей соблюдайте полярность. После замены батарей закройте крышку и убедитесь, что она надёжно закреплена. Не используйте повреждённые батареи, батареи разных типов или с разной степенью износа.

Заметки перед началом измерения

После включения детектора происходит автоматическая калибровка, которая занимает около 30 секунд. В это время поместите прибор на чистый воздух, вдали от источников газа, так как наличие горючих газов может повлиять на точность калибровки. Появление на дисплее символа низкого заряда батареи указывает на слишком низкое напряжение питания. Во избежание неточных результатов измерений немедленно замените батареи. Перед использованием проверьте исправность датчика с помощью беспламенной зажигалки. Если прибор не реагирует на наличие газа, не используйте его — детектор необходимо осмотреть и, при необходимости, отремонтировать.

Работа детектора

Чтобы включить устройство, нажмите и удерживайте кнопку питания. На дисплее появится аналоговая шкала, и детектор перейдет в режим калибровки на 30 секунд. После завершения обратного отсчета устройство готово к работе. Короткое нажатие кнопки звуковой сигнализации отключает звуковую сигнализацию, а повторное нажатие включает ее снова. Короткое нажатие кнопки подсветки включает или выключает подсветку, а более длительное нажатие (примерно 2 секунды) отменяет функцию автоматического отключения. Кнопка переключения чувствительности (H/L) позволяет выбрать режим работы – по умолчанию установлен режим высокой чувствительности (H). Для переключения в режим низкой чувствительности (L) нажмите эту кнопку. Во время измерения медленно перемещайте датчик вблизи областей, где может присутствовать утечка газа. При обнаружении газа устройство активирует звуковую и визуальную сигнализацию. В зависимости от концентрации газа аналоговый индикатор на экране поднимается, а экран мигает красной предупреждающей подсветкой.

Техническое обслуживание и хранение

Регулярно проверяйте чистоту отверстий в крышке датчика и при необходимости протирайте их мягкой сухой тканью. Не используйте острые инструменты или химические вещества для чистки. Не роняйте детектор и не подвергайте его ударам. Не разбирайте устройство самостоятельно во избежание повреждения или нарушения герметичности. Если устройство не используется в течение длительного времени, извлеките из него батарейки, чтобы предотвратить протечку. Храните устройство в сухом месте, вдали от высоких температур, влаги, едких паров, легковоспламеняющихся газов и жидкостей. Температура окружающей среды при хранении должна быть от -10°C до 50°C, а относительная влажность — от 5% до 95%.

UA

1. датчик
2. дисплей
3. перемикач високої/низької чутливості
4. Кнопка ввімкнення/вимкнення підсвічування/скасування автоматичного вимкнення живлення
5. Кнопка ввімкнення/вимкнення звуку будильника
6. кнопка живлення

A. символ автоматичного вимкнення
B. символ низького заряду батареї
C. аналоговий індикатор
D. звуковий сигнал тривоги увімкнено
E. Режим низької чутливості
F. Режим високої чутливості

ХАРАКТЕРИСТИКИ ПРОДУКТУ

Цей кишеньковий газовий детектор призначений для швидкого виявлення легкозаймистих та токсичних газів, таких як водень, чадний газ, метан, етан, пропан, бутан, етилен, пропілен, бутен, ацетилен, сірководень, фосфін та інші гази з подібними властивостями. Пристрій використовує високочутливий (<50 ppm) напівпровідниковий датчик з часом відгуку 2 секунди. Діапазон виявлення становить 50–10 000 ppm (метаном є еталонний газ). **ПРИМІТКА!** Пропонований детектор не є вимірювальним приладом у розумінні «Закону про вимірювання».

ОБЛАДНАННЯ

Детектор постачається у комплекті та не потребує складання. Для належної роботи потрібні лише батарейки.

РЕКОМЕНДАЦІЇ ЩОДО БЕЗПЕКИ

Детектор призначений для контролю витоків та наявності газів у повітрі. **Його не можна використовувати у вибухонебезпечних середовищах або в середовищах з високою концентрацією газу.** Перед кожним використанням перевіряйте роботу сигналізації та стан датчика. Пристрій слід експлуатувати в діапазоні температур від 0°C до 50°C та відносній вологості від 0% до 70% відносної вологості, подалі від джерел тепла, води та сильних електромагнітних полів. Не відкривайте корпус та не модифікуйте пристрій. Якщо спрацює сигналізація, негайно залиште небезпечну зону та провітріть приміщення. Регулярне технічне обслуговування та функціональні випробування є важливими для підтримки точності вимірювань та надійної роботи.

СЕРВІС ПРОДУКТУ

Встановлення та заміна акумулятора

Перед першим використанням детектора або коли на дисплеї з'являється індикатор низького заряду батареї, встановіть нові батареї. Пристрій живиться від двох батарейок типу AAA (1,5 В). Для цього відкрутіть та зніміть кришку відсіку для батарейок на задній панелі корпусу, потім обережно вийміть використані батарейки. Під час заміни батарейок зверніть увагу на правильну полярність. Після заміни батарейок закрийте кришку та переконайтеся, що вона надійно закріплена. Не використовуйте пошкоджені батарейки, батарейки різних типів або батарейки з різним ступенем зносу.

Примітки перед початком вимірювання

Після увімкнення детектора відбувається автоматичне калібрування, яке триває приблизно 30 секунд. Протягом цього часу розмістіть пристрій на чистому повітрі, подалі від джерел газу, оскільки наявність легкозаймистих газів може вплинути на точність калібрування. Коли на дисплеї з'являється символ низького заряду батареї, це вказує на те, що напруга живлення занадто низька. Щоб уникнути неточних результатів вимірювання, негайно замініть батареї. Перед використанням перевірте датчик на правильність роботи за допомогою безполум'яної запальнички. Якщо пристрій не реагує на наявність газу, не використовуйте його – детектор необхідно перевірити та, за необхідності, відремонтувати.

Робота детектора

Щоб увімкнути пристрій, натисніть і утримуйте кнопку живлення. На дисплеї з'явиться аналогова смуга, і детектор перейде в режим калібрування на 30 секунд. Після завершення зворотного відліку пристрій буде готовий до роботи. Короткочасне натискання кнопки звукової сигналізації вимикає звукову сигналізацію, а повторне натискання знову вмикає її. Короткочасне натискання кнопки підсвічування вмикає або вимикає підсвічування, а триваліше натискання (приблизно 2 секунди) скасовує функцію автоматичного вимкнення. Кнопка перемикання чутливості (H/L) дозволяє вибрати режим роботи – за замовчуванням встановлено режим високої чутливості (H). Щоб переключитися в режим низької чутливості (L), натисніть цю кнопку. Під час вимірювання повільно переміщуйте датчик поблизу ділянок, де може бути витік газу. Якщо буде виявлено газ, пристрій активує звукову та візуальну сигналізацію. Залежно від концентрації газу, аналоговий індикатор на екрані зростатиме, а екран блиматиме червоним попереджувальним підсвічуванням.

Технічне обслуговування та зберігання

Регулярно перевіряйте порожнистість отворів у кришці датчика та за потреби очищуйте їх м'якою сухою тканиною. Не використовуйте гострі інструменти чи хімікати для очищення. Не кидайте детектор і не піддавайте його ударам. Не розбирайте пристрій самостійно, щоб уникнути пошкодження або втрати герметичності. Якщо він не використовується протягом тривалого часу, вийміть батарейки, щоб запобігти витоку. Зберігайте пристрій у сухому місці, подалі від високих температур, вологи, агресивних парів, легкозаймистих газів і рідин. Під час зберігання температура навколишнього середовища повинна бути від -10°C до 50°C, а відносна вологість – від 5% до 95% відносної вологості.

LT

1. jutiklis
2. ekranas
3. didelio/mažo jautrumo jungiklis
4. foninio apšvietimo įjungimo / išjungimo / automatinio išjungimo atšaukimo mygtukas
5. signalo įjungimo / išjungimo mygtukas
6. maitinimo mygtukas

A. automatinio išjungimo simbolis
B. žemos baterijos simbolis
C. analoginis indikatorius
D. įjungtas žadintuvo garsas
E. mažo jautrumo režimas
F. didelio jautrumo režimas

PRODUKTO CHARAKTERISTIKOS

Šis kišeninio dydžio dujų detektorius skirtas greitai aptikti degias ir toksiškas dujas, tokias kaip vandenilis, anglies monoksidas, metanas, etanas, propanas, butanas, etilenas, propilenas, butenas, acetilenas, vandenilio sulfidas, fosfinas ir kitas panašių savybių turinčias dujas. Prietaise naudojamas labai jautrus (<50 ppm) puslaidininkinis jutiklis, kurio atsako laikas yra 2 sekundės. Aptikimo diapazonas yra 50–10 000 ppm (metanas yra etaloninės dujos). **PASTABA!** Siūlomas detektorius nėra matavimo priemonė pagal „Matavimo dėsnį".

ĮRANGA

Detektorius pristatomas pilnai sukomplektuotas ir nereikalauja surinkimo. Tinkamam veikimui reikalingos tik baterijos.

SAUGOS REKOMENDACIJOS

Detektorius skirtas nuotėkiams ir dujų buvimui ore stebėti. **Jo negalima naudoti sprogioje aplinkoje arba atmosferoje, kurioje yra didelė dujų koncentracija.** Prieš kiekvieną naudojimą patikrinkite signalizacijos veikimą ir jutiklio būklę. Prietaisą reikia naudoti 0–50 °C temperatūroje ir 0–70 % santykinėje oro drėgmėje, atokiau nuo šilumos šaltinių, vandens ir stiprių elektromagnetinių laukų. Neatidarykite korpuso ir nemodifikuokite prietaiso. Jei suveikia signalizacija, nedelsdami palikite pavojingą zoną ir išvėdinkite patalpą. Reguliarus techninis aptarnavimas ir funkciniai bandymai yra būtini norint išlaikyti matavimo tikslumą ir patikimą veikimą.

PRODUKTO APTARNAVIMAS

Baterijos įdėjimas ir keitimas

Prieš pirmą kartą naudodami detektorių arba kai ekrane pasirodo išsikrovusių baterijų indikatorius, įdėkite naujas baterijas. Prietaisą maitina dvi AAA (1,5 V) baterijos. Norėdami tai padaryti, atsukite ir nuimkite baterijų skyriaus dangtelį, esantį korpuso gale, tada atsargiai išimkite panaudotas baterijas. Keisdami baterijas, atkreipkite dėmesį į teisingą poliškumą. Pakeitę baterijas, uždarykite dangtelį ir įsitikinkite, kad jis tvirtai pritvirtintas. Nenaudokite pažeistų, skirtingų tipų arba skirtingo susidėvėjimo laipsnio baterijų.

Pastabos prieš pradedant matavimą

Įjungus detektorių, atliekamas automatinis kalibravimas, kuris trunka maždaug 30 sekundžių. Šiuo laikotarpiu įrenginį laikykite švariame ore, atokiau nuo dujų šaltinių, nes degios dujos gali turėti įtakos kalibravimo tikslumui. Kai ekrane pasirodo išsikrovusio akumuliatoriaus simbolis, tai reiškia, kad maitinimo įtampa per žema. Kad išvengtumėte netikslių matavimo rezultatų, nedelsdami pakeiskite akumuliatorius. Prieš naudodami patikrinkite jutiklio veikimą naudodami liepsnos neturintį žiebtuvėlį. Jei įrenginys nereaguoja į dujų buvimą, jo nenaudokite – detektorių reikia patikrinti ir, jei reikia, sutaisyti.

Detektoriaus veikimas

Norėdami įjungti įrenginį, paspauskite ir palaikykite maitinimo mygtuką. Ekrane pasirodys analoginė juosta, o detektorius 30 sekundžių įsijungs kalibravimo režimu. Kai atgalinis skaičiavimas bus baigtas, įrenginys bus paruoštas naudoti. Trumpai paspaudus garsinio signalo mygtuką, garsinis signalas išjungiamas, o antrą kartą paspaudus – vėl įjungiamas. Trumpai paspaudus foninio apšvietimo mygtuką, foninis apšvietimas įjungiamas arba išjungiamas, o ilgiau paspaudus (maždaug 2 sekundes), automatinio išjungimo funkcija atšaukiama. Jautrumo perjungimo mygtukas (H/L) leidžia pasirinkti veikimo režimą – numatytasis nustatymas yra didelio jautrumo režimas (H). Norėdami perjungti į mažo jautrumo režimą (L), paspauskite šį mygtuką. Matavimo metu lėtai perkelkite jutiklį arti vietų, kur gali būti dujų nuotėkis. Jei aptinkamos dujos, įrenginys įjungs garsinius ir vaizdinius signalus. Priklausomai nuo dujų koncentracijos, ekrane pakils analoginis indikatorius, o ekrane mirksės raudonas įspėjamasis foninis apšvietimas.

Priežiūra ir sandėliavimas

Reguliariai tikrinkite, ar jutiklio dangtelio angos yra švarios, ir, jei reikia, nuvalykite jas minkštu, sausu skudurėliu. Valymui nenaudokite jokių aštrių įrankių ar cheminių medžiagų. Nenumeskite detektoriaus ir neleiskite jam smūgiuoti. Neardykite prietaiso patys, kad nepažeistumėte jo ar neprarastumėte sandarumo. Jei prietaisas ilgą laiką nenaudojamas, išimkite baterijas, kad išvengtumėte elektrolito ištekėjimo. Prietaisą laikykite sausoje vietoje, atokiau nuo aukštos temperatūros, drėgmės, korozinių garų ir degių dujų bei skysčių. Laikymo metu aplinkos temperatūra turi būti nuo -10 °C iki 50 °C, o santykinė oro drėgmė – nuo 5 % iki 95 % RH.

LV

1. sensors
2. displejs
3. augstas/zemas jutības slēdzis
4. fona apgaismojuma ieslēgšanas/izslēgšanas/automātiskās izslēgšanas atcelšanas poga
5. trauksmes skaņas ieslēgšanas/izslēgšanas poga
6. barošanas poga

A. automātiskās izslēgšanās simbols
B. zema akumulatora līmeņa simbols
C. analogais indikators
D. trauksmes skaņa ieslēgta
E. zema jutības režīms
F. augsta jutības režīms

PRODUKTA RAKSTUROJUMS

Šis kabatas izmēra gāzes detektors ir paredzēts, lai ātri noteiktu viegli uzliesmojošu un toksisku gāzu, piemēram, ūdeņraža, oglekļa monoksīda, metāna, etāna, propāna, butāna, etilēna, propilēna, butēna, acetilēna, sērūdeņraža, fosfīna un citu gāzu ar līdzīgām īpašībām, klātbūtni. Ierīce izmanto ļoti jutīgu (<50 ppm) pusvadītāju sensoru ar 2 sekunžu reakcijas laiku. Noteikšanas diapazons ir 50–10 000 ppm (metāns ir atsauces gāze). **PIEZĪME!** Piedāvātais detektors nav mērinstruments „Mērīšanas likuma" izpratnē.

APRĪKOJUMS

Detektors tiek piegādāts pilnībā salikts un nav jāsamontē. Pareizai darbībai nepieciešamas tikai baterijas.

DROŠĪBAS IETEIKUMI

Detektors ir paredzēts noplūžu un gāzu klātbūtnes gaisā uzraudzībai. **To nedrīkst lietot sprādzienbīstamā vidē vai vidē ar augstu gāzes koncentrāciju.** Pirms katras lietošanas reizes pārbaudiet trauksmes darbību un sensora stāvokli. Ierīce jādarbina temperatūras diapazonā no 0°C līdz 50°C un relatīvā mitruma diapazonā no 0% līdz 70% RH, prom no siltuma avotiem, ūdens un spēcīgiem elektromagnētiskajiem laukiem. Neatveriet korpusu un nepārveidojiet ierīci. Ja trauksme tiek aktivizēta, nekavējoties atstājiet bīstamo zonu un izvēdiniet telpu. Regulāra apkope un funkcionālā pārbaude ir būtiska, lai saglabātu mērījumu precizitāti un drošu darbību.

PRODUKTU PAKALPOJUMI

Baterijas uzstādīšana un nomaiņa

Pirms detektora pirmās lietošanas reizes vai kad displejā parādās zema akumulatora uzlādes līmeņa indikators, ievietojiet jaunas baterijas. Ierīci darbina divas AAA (1,5 V) baterijas. Lai to izdarītu, atskrūvējiet un noņemiet bateriju nodalījuma vāciņu korpusa aizmugurē, pēc tam uzmanīgi izņemiet izlietotās baterijas. Nomainot baterijas, pievērsiet uzmanību pareizai polaritātei. Pēc bateriju nomaiņas aizveriet vāciņu un pārliecinieties, ka tas ir droši nostiprināts. Nelietojiet bojātas baterijas, dažāda veida baterijas vai baterijas ar atšķirīgu nolietošanās pakāpi.

Piezīmes pirms mērīšanas sākšanas

Pēc detektora ieslēgšanas notiek automātiskā kalibrēšana, kas ilgst aptuveni 30 sekundes. Šajā laikā novietojiet ierīci tīrā gaisā, prom no gāzes avotiem, jo viegli uzliesmojošu gāzu klātbūtne var ietekmēt kalibrēšanas precizitāti. Kad displejā parādās zema akumulatora uzlādes līmeņa simbols, tas norāda, ka barošanas spriegums ir pārāk zems. Lai izvairītos no neprecīziem mērījumu rezultātiem, nekavējoties nomainiet baterijas. Pirms lietošanas pārbaudiet sensora pareizu darbību, izmantojot bezliesmas šķiltavas. Ja ierīce nereaģē uz gāzes klātbūtni, nelietojiet to – detektors ir jāpārbauda un, ja nepieciešams, jāremontē.

Detektora darbība

Lai ieslēgtu ierīci, nospiediet un turiet ieslēgšanas/izslēgšanas pogu. Displejā parādīsies analoga josla, un detektors 30 sekundes pārslēgsies kalibrēšanas režīmā. Kad atpakaļskaitīšana ir pabeigta, ierīce ir gatava darbam. Īsi nospiežot skaņas trauksmes pogu, skaņas trauksme tiek izslēgta, bet, otrreiz nospiežot pogu, tā atkal tiek ieslēgta. Īsi nospiežot fona apgaismojuma pogu, fona apgaismojums tiek ieslēgts vai izslēgts, un ilgāk nospiežot (aptuveni 2 sekundes), tiek atcelta automātiskās izslēgšanās funkcija. Jutības pārslēgšanas poga (H/L) ļauj izvēlēties darbības režīmu – noklusējuma iestatījums ir augstas jutības režīms (H). Lai pārslēgtos uz zemas jutības režīmu (L), nospiediet šo pogu. Mērīšanas laikā lēnām pārvietojiet sensoru tuvu vietām, kur varētu būt gāzes noplūde. Ja tiek konstatēta gāze, ierīce aktivizēs skaņas un vizuālos trauksmes signālus. Atkarībā no gāzes koncentrācijas ekrānā pacelsies analogais indikators, un ekrānā mirgos sarkans brīdinājuma fona apgaismojums.

Apkope un uzglabāšana

Regulāri pārbaudiet, vai sensora pārsega atveres ir tīras, un, ja nepieciešams, notīriet tās ar mīkstu, sausu drānu. Tīrīšanai neizmantojiet asus instrumentus vai ķīmiskas vielas. Nemetiet detektoru un nepakļaujiet to triecieniem. Neizjauciet ierīci paši, lai izvairītos no bojājumiem vai hermētiskuma zuduma. Ja tā ilgstoši netiek lietota, izņemiet baterijas, lai novērstu noplūdi. Uzglabājiet ierīci sausā vietā, prom no augstas temperatūras, mitruma, kodīgiem tvaikiem un viegli uzliesmojošiem gāzēm un šķidrumiem. Uzglabāšanas laikā apkārtējās vides temperatūrai jābūt no -10°C līdz 50°C, un relatīvajam mitrumam no 5% līdz 95% RH.

CZ

1. senzor
2. displej
3. přepínač vysoké/nízké citlivosti
4. tlačítko pro zapnutí/vypnutí podsvícení/zrušení automatického vypnutí
5. tlačítko pro zapnutí/vypnutí zvuku alarmu
6. tlačítko napájení

A. symbol automatického vypnutí
B. symbol slabé baterie
C. analogový indikátor
D. zvuk alarmu zapnutý
E. režim nízké citlivosti
F. režim vysoké citlivosti

CHARAKTERISTIKA PRODUKTU

Tento kapesní detektor plynu je navržen pro rychlou detekci přítomnosti hořlavých a toxických plynů, jako je vodík, oxid uhelnatý, metan, etan, propan, butan, ethylen, propylen, buten, acetylen, sirovodík, fosfin a další plyny s podobnými vlastnostmi. Zařízení využívá vysoce citlivý (<50 ppm) polovodičový senzor s dobou odezvy 2 sekundy. Detekční rozsah je 50–10 000 ppm (referenční plyn je metan). **POZNÁMKA!** Nabízený detektor není měřicím přístrojem ve smyslu „Zákona o měření".

ZAŘÍZENÍ

Detektor je dodáván kompletní a nevyžaduje žádnou montáž. Pro správný provoz jsou potřeba pouze baterie.

BEZPEČNOSTNÍ DOPORUČENÍ

Detektor je určen k monitorování úniků a přítomnosti plynů ve vzduchu. **Nesmí být používán ve výbušném prostředí ani v prostředí s vysokou koncentrací plynů.** Před každým použitím zkontrolujte funkci alarmu a stav senzoru. Zařízení by mělo být provozováno v teplotním rozsahu 0 °C až 50 °C a relativní vlhkosti 0 % až 70 % RV, mimo dosah zdrojů tepla, vody a silných elektromagnetických polí. Neotevírejte kryt ani zařízení neupravujte. Pokud se spustí alarm, okamžitě opusťte nebezpečnou oblast a místnost vyvětrejte. Pravidelná údržba a funkční testování jsou nezbytné pro udržení přesnosti měření a spolehlivého provozu.

SERVIS PRODUKTŮ

Instalace a výměna baterie

Před prvním použitím detektoru nebo když se na displeji zobrazí indikátor slabé baterie, vložte nové baterie. Zařízení je napájeno dvěma bateriemi AAA

(1,5 V). Za tímto účelem odšroubujte a sejměte kryt prostoru pro baterie na zadní straně krytu a poté opatrně vyjměte použité baterie. Při výměně baterií dbejte na správnou polaritu. Po výměně baterií zavřete kryt a ujistěte se, že je bezpečně upevněn. Nepoužívejte poškozené baterie, různé typy ani baterie s různým stupněm opotřebení.

Poznámky před zahájením měření

Po zapnutí detektoru proběhne automatická kalibrace, která trvá přibližně 30 sekund. Během této doby umístěte zařízení na čistý vzduch, mimo dosah zdrojů plynu, protože přítomnost hořlavých plynů může ovlivnit přesnost kalibrace. Pokud se na displeji zobrazí symbol slabé baterie, znamená to, že napájecí napětí je příliš nízké. Abyste předešli nepřesným výsledkům měření, ihned vyměňte baterie. Před použitím zkontrolujte správnou funkci senzoru pomocí bezplamenného zapalovače. Pokud zařízení nereaguje na přítomnost plynu, nepoužívejte jej – detektor je nutné zkontrolovat a v případě potřeby opravit.

Provoz detektoru

Chcete-li zařízení zapnout, stiskněte a podržte tlačítko napájení. Na displeji se zobrazí analogový pruh a detektor se na 30 sekund přepne do kalibračního režimu. Po dokončení odpočítávání je zařízení připraveno k provozu. Krátkým stisknutím tlačítka zvukového alarmu se zvukový alarm vypne a druhým stisknutím se znovu zapne. Krátkým stisknutím tlačítka podsvícení se podsvícení zapne nebo vypne a delším stisknutím (přibližně 2 sekundy) se zruší funkce automatického vypnutí. Přepínač citlivosti (H/L) umožňuje vybrat provozní režim – výchozí je režim vysoké citlivosti (H). Chcete-li přepnout do režimu nízké citlivosti (L), stiskněte toto tlačítko. Během měření pomalu pohybujte senzorem v blízkosti oblastí, kde může docházet k úniku plynu. Pokud je detekován plyn, zařízení aktivuje zvukové a vizuální alarmy. V závislosti na koncentraci plynu se analogový indikátor na obrazovce zvýší a obrazovka bude blikat červeným varovným podsvícením.

Údržba a skladování

Pravidelně kontrolujte, zda jsou otvory v krytu senzoru průchodné, a v případě potřeby je očistěte měkkým, suchým hadříkem. K čištění nepoužívejte žádné ostré nástroje ani chemikálie. Nenechte detektor upadnout ani jej nevystavujte nárazům. Nerozebírejte zařízení sami, abyste předešli poškození nebo ztrátě těsnění. Pokud jej nebudete delší dobu používat, vyjměte baterie, abyste zabránili jejich vytečení. Zařízení skladujte na suchém místě, mimo dosah vysokých teplot, vlhkosti, korozivních výparů a hořlavých plynů a kapalin. Během skladování by okolní teplota měla být mezi -10 °C a 50 °C a relativní vlhkost mezi 5 % a 95 % RH.

SK

1. senzor
2. displej
3. prepínač vysokej/nízkej citlivosti
4. tlačidlo zapnutia/vypnutia podsvietenia/ zrušenia automatického vypnutia
5. tlačidlo zapnutia/vypnutia zvuku budíka
6. tlačidlo napájania

A. symbol automatického vypnutia
B. symbol slabej batérie
C. analógový indikátor
D. zvuk alarmu zapnutý
E. režim nízkej citlivosti
F. režim vysokej citlivosti

CHARAKTERISTIKA PRODUKTU

Tento vreckový detektor plynu je navrhnutý na rýchlu detekciu prítomnosti horľavých a toxických plynov, ako je vodík, oxid uhoľnatý, metán, etán, propán, bután, etylén, propylén, bután, acetylén, sírovodík, fosfín a ďalšie plyny s podobnými vlastnosťami. Zariadenie využíva vysoko citlivý (<50 ppm) polovodičový senzor s dobou odozvy 2 sekundy. Detekčný rozsah je 50 – 10 000 ppm (referenčný plyn je metán). **POZNÁMKA!** Ponúkaný detektor nie je meracím prístrojom v zmysle „Zákona o meraní“.

VYBAVENIE

Detektor sa dodáva kompletný a nevyžaduje si žiadnu montáž. Pre správnu prevádzku sú potrebné iba batérie.

BEZPEČNOSTNÉ ODPORÚČANIA

Detektor je určený na monitorovanie únikov a prítomnosti plynov vo vzduchu. **Nesmie sa používať vo výbušnom prostredí ani v prostredí s vysokou koncentráciou plynov.** Pred každým použitím skontrolujte činnosť alarmu a stav senzora. Zariadenie by sa malo prevádzkovať v teplotnom rozsahu 0 °C až 50 °C a relatívnej vlhkosti 0 % až 70 % relatívnej vlhkosti, mimo dosahu zdrojov tepla, vody a silných elektromagnetických polí. Neotvárajte kryt ani zariadenie neupravujte. Ak sa spustí alarm, okamžite opustite nebezpečnú oblasť a miestnosť vyvetrajte. Pravidelná údržba a funkčné testovanie sú nevyhnutné na udržanie presnosti merania a spoľahlivej prevádzky.

PRODUKTOVÝ SERVIS

Inštalácia a výmena batérie

Pred prvým použitím detektora alebo keď sa na displeji zobrazí indikátor slabej batérie, vložte nové batérie. Zariadenie je napájané dvoma batériami typu AAA (1,5 V). Na tento účel odskrutkujte a odstráňte kryt priehradky na batérie na zadnej strane krytu a potom opatrne vyberte použité batérie. Pri výmene batérií dbajte na správnu polaritu. Po výmene batérií zatvorte kryt a uistite sa, že je bezpečne upevnený. Nepoužívajte poškodené batérie, rôzne typy alebo batérie s rôznym stupňom opotrebenia.

Poznámky pred začatím merania

Po zapnutí detektora prebehne automatická kalibrácia, ktorá trvá približne 30 sekúnd. Počas tejto doby umiestnite zariadenie na čistý vzduch, mimo dosahu zdrojov plynu, pretože prítomnosť horľavých plynov môže ovplyvniť presnosť kalibrácie. Keď sa na displeji zobrazí symbol slabej batérie, znamená to, že napájacie napätie je príliš nízke. Aby ste predišli nepresným výsledkom merania, ihneď vymeňte batérie. Pred použitím skontrolujte správnu funkciu senzora pomocou bezplameňového zapaľovača. Ak zariadenie nereaguje na prítomnosť plynu, nepoužívajte ho – detektor je potrebné skontrolovať a v prípade potreby opraviť.

Prevádzka detektora

Ak chcete zariadenie zapnúť, stlačte a podržte tlačidlo napájania. Na displeji sa zobrazí analógový indikátor a detektor prejde na 30 sekúnd do kalibračného režimu. Po dokončení odpočítavania je zariadenie pripravené na prevádzku. Krátkym stlačením tlačidla zvukového alarmu sa zvukový alarm vypne a druhým stlačením sa opäť zapne. Krátkym stlačením tlačidla podsvietenia sa podsvietenie zapne alebo vypne a dlhším stlačením (približne 2 sekundy) sa zruší funkcia automatického vypnutia. Prepínač citlivosti (H/L) umožňuje vybrať prevádzkový režim – predvolená hodnota je režim vysokej citlivosti (H). Ak chcete prepnúť do režimu nízkej citlivosti (L), stlačte toto tlačidlo. Počas merania pomaly pohybujte senzorom v blízkosti oblastí, kde môže dochádzať k úniku plynu. Ak sa zistí plyn, zariadenie aktivuje zvukové a vizuálne alarmy. V závislosti od koncentrácie plynu sa analógový indikátor na obrazovke zvýši a obrazovka bude blikať červeným výstražným podsvietením.

Údržba a skladovanie

Pravidelne kontrolujte, či sú otvory v kryte senzora čisté, a v prípade potreby ich očistite mäkkou suchou handričkou. Na čistenie nepoužívajte žiadne ostré nástroje ani chemikálie. Nenechajte detektor spadnúť ani ho nevystavujte nárazom. Nerozoberajte zariadenie sami, aby ste predišli poškodeniu alebo strate tesnenia. Ak sa detektor dlhší čas nepoužíva, vyberte z neho batérie, aby ste predišli ich vytečeniu. Zariadenie skladujte na suchom mieste mimo dosahu vysokých teplôt, vlhkosti, korozívnych výparov a horľavých plynov a kvapalín. Počas skladovania by mala byť okolitá teplota medzi -10 °C a 50 °C a relatívna vlhkosť medzi 5 % a 95 % relatívnej vlhkosti.

HU

1. érzékelő
2. kijelző
3. magas/alacsony érzékenység kapcsoló
4. háttérvilágítás be/ki/automatikus kikapcsolás visszavonása gomb
5. riasztási hang be/ki gomb
6. bekapcsológomb

A. automatikus kikapcsolás szimbóluma
B. alacsony akkumulátorszint szimbólum
C. analóg indikátor
D. riasztási hang bekapcsolva
E. alacsony érzékenységű mód
F. nagy érzékenységű mód

TERMÉKJELLEMZŐK

Ez a zsebméretű gázérzékelő gyúlékony és mérgező gázok, például hidrogén, szén-monoxid, metán, etán, propán, bután, etilén, propilén, butén, acetilén, hidrogén-szulfid, foszfin és hasonló tulajdonságokkal rendelkező más gázok jelenlétének gyors érzékelésére szolgál. A készülék egy nagy érzékenységű (<50 ppm) félvezető érzékelőt használ, 2 másodperces válaszidővel. Az érzékelési tartomány 50–10 000 ppm (a metán a referenciagáz). **MEGJEGYZÉS!** A kínált érzékelő nem mérőműszer a „Mérési törvény” értelmében.

FELSZERELÉS

A detektor kompletten kerül kiszállításra, és nem igényel összeszerelést. A megfelelő működéshez csak elemek szükségesek.

BIZTONSÁGI JAVASLATOK

Az érzékelőt szivárgások és a levegőben lévő gázok jelenlétének észlelésére tervezték. **Nem szabad robbanásveszélyes légkörben vagy magas gázkoncentrációjú légkörben használni.** Minden használat előtt ellenőrizze a riasztó működését és az érzékelő állapotát. A készüléket 0°C és 50°C közötti hőmérsékleti tartományban és 0% és 70% relatív páratartalom között, hőforrásoktól, víztől és erős elektromágneses mezőktől távol kell üzemeltetni. Ne nyissa ki a házat, és ne módosítsa a készüléket. Ha a riasztó beindul, azonnal hagyja el a veszélyes területet, és szellőztesse ki a helyiséget. A rendszeres karbantartás és a funkcionális tesztelés elengedhetetlen a mérési pontosság és a megbízható működés fenntartásához.

TERMÉKSZOLGÁLTATÁS

Akkumulátor beszerelése és cseréje

A detektor első használata előtt, vagy amikor a kijelzőn megjelenik az alacsony elemfeszültség jelzése, helyezzen be új elemeket. A készülék két AAA (1,5 V-os) elemmel működik. Ehhez csavarja le és vegye le az elemtartó rekesz fedelét a ház hátulján, majd óvatosan vegye ki a használt elemeket. Az elemek cseréjekor ügyeljen a helyes polaritásra. Az elemek cseréje után zárja le a fedelet, és győződjön meg arról, hogy biztonságosan rögzítve van. Ne használjon sérült, különböző típusú vagy eltérő fokú elhasználódású elemeket.

Megjegyzések a mérés megkezdése előtt

A detektor bekapcsolása után automatikus kalibrálás történik, ami körülbelül 30 másodpercet vesz igénybe. Ez idő alatt helyezze a készüléket tiszta levegőre, gázforrásoktól távol, mivel a gyúlékony gázok jelenléte befolyásolhatja a kalibrálás pontosságát. Amikor a kijelzőn megjelenik az alacsony elemfeszültség szimbóluma, az azt jelzi, hogy a tápfeszültség túl alacsony. A pontatlan mérési eredmények elkerülése érdekében azonnal cserélje ki az elemeket. Használat előtt ellenőrizze az érzékelő megfelelő működését lángmentes öngyújtóval. Ha a készülék nem reagál a gáz jelenlétére, ne használja – a detektort ellenőrizni és szükség esetén meg kell javítani.

Detektor működése

A készülék bekapcsolásához nyomja meg és tartsa lenyomva a bekapcsológombot. Egy analóg sáv jelenik meg a kijelzőn, és a detektor 30 másodpercig kalibrációs módba lép. A visszaszámlálás befejezése után a készülék üzemkész. A hangjelzés gomb rövid megnyomásával kikapcsolhatja a hangjelzést, második megnyomásával pedig újra bekapcsolhatja. A háttérvilágítás gomb rövid megnyomásával be- vagy kikapcsolhatja a háttérvilágítást, hosszabb megnyomásával (kb. 2 másodpercig) pedig kikapcsolhatja az automatikus kikapcsolás funkciót. Az érzékenységváltó gomb (H/L) lehetővé teszi az üzemmód kiválasztását – az alapértelmezett beállítás a nagy érzékenységű mód (H). Az alacsony érzékenységű módba (L) való átváltáshoz nyomja meg ezt a gombot. Mérés közben lassan mozgassa az érzékelőt olyan területek közelében, ahol gázszivárgás lehet. Gáz észlelése esetén a készülék hang- és vizuális riasztásokat aktivál. A gázkoncentrációtól függően a képernyőn látható analóg jelzőfény felemelkedik, és a képernyőn piros figyelmeztető háttérvilágítás villog.

Karbantartás és tárolás

Rendszeresen ellenőrizze, hogy az érzékelőfedél nyílásai tiszták-e, és szükség esetén tisztítsa meg őket puha, száraz ruhával. Ne használjon éles eszközöket vagy vegyszereket a tisztításhoz. Ne ejtse le a detektort, és ne tegye ki ütéseknek. Ne szerelje szét a készüléket, hogy elkerülje a sérülést vagy a tömítés elvesztését. Ha hosszabb ideig nem használja, vegye ki az elemeket a szivárgás megelőzése érdekében. A készüléket száraz helyen, magas hőmérséklettől, nedvességtől, maró gőzöktől, valamint gyúlékony gázoktól és folyadékoktól távol tárolja. Tárolás közben a környezeti hőmérsékletnek -10°C és 50°C között, a relatív páratartalomnak pedig 5% és 95% relatív páratartalom között kell lennie.

RO

1. senzor
2. afişare
3. comutator sensibilitate ridicată/scăzută
4. buton de pornire/oprire a iluminării de fundal/anulare a opririi automate
5. buton de pornire/oprire a sunetului alarmei
6. buton de pornire

A. simbol de oprire automată
B. simbolul bateriei descărcate
C. indicator analogic
D. sunet de alarmă activat
E. mod sensibilitate redusă
F. mod sensibilitate ridicată

CARACTERISTICI ALE PRODUSULUI

Acest detector de gaz de buzunar este conceput pentru a detecta rapid prezența gazelor inflamabile și toxice, cum ar fi hidrogen, monoxid de carbon, metan, etan, propan, butan, etilenă, propilenă, butenă, acetilenă, hidrogen sulfurat, fosfină și alte gaze cu proprietăți similare. Dispozitivul utilizează un senzor semiconductor de înaltă sensibilitate (<50 ppm) cu un timp de răspuns de 2 secunde. Intervalul de detecție este de 50–10.000 ppm (metanul este gazul de referință). **NOTĂ!** Detectorul oferit nu este un instrument de măsurare în sensul „Legii măsurării”.

ECHIPAMENTE

Detectorul este livrat complet și nu necesită asamblare. Pentru o funcționare corectă sunt necesare doar baterii.

RECOMANDĂRI DE SIGURANȚĂ

Detectorul este conceput pentru monitorizarea scurgerilor și a prezenței gazelor în aer. **Nu trebuie utilizat în atmosfere explozive sau în atmosfere cu concentrații mari de gaz.** Înainte de fiecare utilizare, verificați funcționarea alarmei și starea senzorului. Dispozitivul trebuie utilizat într-un interval de temperatură cuprins între 0°C și 50°C și o umiditate relativă cuprinsă între 0% și 70% RH, departe de surse de căldură, apă și câmpuri electromagnetice puternice. Nu deschideți carcasa și nu modificați dispozitivul. Dacă alarma este declanșată, părăsiți imediat zona periculoasă și ventilați încăperea. Întreținerea regulată și testarea funcțională sunt esențiale pentru a menține precizia măsurătorilor și funcționarea fiabilă.

SERVICII DE PRODUSE

Instalarea și înlocuirea bateriei

Înainte de prima utilizare a detectorului sau când indicatorul de baterie descărcată apare pe afișaj, instalați baterii noi. Dispozitivul este alimentat de două baterii AAA (1,5 V). Pentru a face acest lucru, deșurubați și scoateți capacul compartimentului pentru baterii de pe spatele carcasei, apoi scoateți cu grijă bateriile uzate. Când înlocuiți bateriile, acordați atenție polarității corecte. După înlocuirea bateriilor, închideți capacul și asigurați-vă că este fixat bine. Nu utilizați baterii deteriorate, de tipuri diferite sau baterii cu grade diferite de deteriorare.

Note înainte de începerea măsurătorii

După pornirea detectorului, are loc calibrarea automată, care durează aproximativ 30 de secunde. În acest timp, așezați dispozitivul la aer curat, departe de sursele de gaz, deoarece prezența gazelor inflamabile poate afecta precizia calibrării. Când simbolul bateriei descărcate apare pe afișaj, indică faptul că tensiunea de alimentare este prea mică. Pentru a evita rezultate inexacte ale măsurătorilor, înlocuiți imediat bateriile. Înainte de utilizare, verificați funcționarea corectă a senzorului folosind o brichetă fără flacără. Dacă dispozitivul nu reacționează la prezența gazului, nu îl utilizați - detectorul trebuie inspectat și, dacă este necesar, reparat.

Funcționarea detectorului

Pentru a porni dispozitivul, apăsați și mențineți apăsat butonul de alimentare. Pe afișaj va apărea o bară analogică, iar detectorul va intra în modul de calibrare timp de 30 de secunde. După finalizarea numărătorii inverse, dispozitivul este gata de funcționare. O apăsare scurtă a butonului de alarmă sonoră oprește alarma sonoră, iar o a doua apăsare o reactivează. O apăsare scurtă a butonului de iluminare de fundal pornește sau oprește iluminarea de fundal, iar o apăsare mai lungă (aproximativ 2 secunde) anulează funcția de oprire automată. Butonul de comutare a sensibilității (H/L) vă permite să selectați modul de funcționare - implicit este modul de sensibilitate ridicată (H). Pentru a comuta la modul de sensibilitate scăzută (L), apăsați acest buton. În timpul măsurării, mutați încet senzorul în apropierea zonelor în care ar putea fi prezentă o scurgere de gaz. Dacă se detectează gaz, dispozitivul va activa alarme sonore și vizuale. În funcție de concentrația de gaz, indicatorul analogic de pe ecran se va ridica, iar ecranul va afișa o lumină roșie de avertizare.

Întreținere și depozitare

Verificați periodic dacă orificiile din capacul senzorului sunt libere și, dacă este necesar, curățați-le cu o cârpă moale și uscată. Nu utilizați unelte ascuțite sau substanțe chimice pentru curățare. Nu scăpați detectorul și nu îl supuneți la impacturi. Nu dezasamblați dispozitivul singur pentru a evita deteriorarea sau pierderea etanșării. Dacă nu este utilizat pentru o perioadă lungă de timp, scoateți bateriile pentru a preveni scurgerile. Depozitați dispozitivul într-un loc uscat, ferit de temperaturi ridicate, umiditate, vapori corozivi și gaze și lichide inflamabile. În timpul depozitării, temperatura ambiantă trebuie să fie între -10°C și 50°C, iar umiditatea relativă între 5% și 95% RH.

ES

1. sensor
2. mostrar
3. interruptor de alta/baja sensibilidad
4. botón de encendido/apagado/cancelación de apagado automático de la retroiluminación
5. botón de encendido/apagado de la alarma
6. botón de encendido

A. símbolo de apagado automático
B. símbolo de batería baja
C. indicador analógico
D. sonido de alarma activado
E. modo de baja sensibilidad
F. modo de alta sensibilidad

CARACTERÍSTICAS DEL PRODUCTO

Este detector de gas de bolsillo está diseñado para detectar rápidamente la presencia de gases inflamables y tóxicos como hidrógeno, monóxido de carbono, metano, etano, propano, butano, etileno, propileno, buteno, acetileno, sulfuro de hidrógeno, fosfina y otros gases con propiedades similares. El dispositivo utiliza un sensor semiconductor de alta sensibilidad (<50 ppm) con un tiempo de respuesta de 2 segundos. El rango de detección es de 50 a 10 000 ppm (el metano es el gas de referencia). **NOTA:** El detector ofrecido no es un instrumento de medición según la definición de la Ley de Medición.

EQUIPO

El detector se entrega completo y no requiere montaje. Solo necesita pilas para funcionar correctamente.

RECOMENDACIONES DE SEGURIDAD

El detector está diseñado para monitorizar fugas y la presencia de gases en el aire. **No debe utilizarse en atmósferas explosivas ni con altas concentraciones de gas.** Antes de cada uso, compruebe el funcionamiento de la alarma y el estado del sensor. El dispositivo debe funcionar dentro de un rango de temperatura de 0 °C a 50 °C y un rango de humedad relativa de 0 % a 70 % HR, lejos de fuentes de calor, agua y campos electromagnéticos intensos. No abra la carcasa ni modifique el dispositivo. Si se activa la alarma, abandone inmediatamente la zona de riesgo y ventile la habitación. El mantenimiento periódico y las pruebas funcionales son esenciales para mantener la precisión de las mediciones y un funcionamiento fiable.

SERVICIO DE PRODUCTOS

Instalación y reemplazo de baterías

Antes de usar el detector por primera vez o cuando aparezca el indicador de batería baja en la pantalla, instale pilas nuevas. El dispositivo funciona con dos pilas AAA (1,5 V). Para ello, desenrosque y retire la tapa del compartimento de las pilas en la parte posterior de la carcasa y, a continuación, extraiga con cuidado las pilas usadas. Al reemplazar las pilas, tenga en cuenta la polaridad correcta. Después de reemplazar las pilas, cierre la tapa y asegúrese de que esté bien cerrada. No utilice pilas dañadas, de diferentes tipos o con distintos grados de deterioro.

Notas antes de comenzar la medición

Tras encender el detector, se realiza una calibración automática que dura aproximadamente 30 segundos. Durante este tiempo, coloque el dispositivo en un lugar con aire limpio, lejos de fuentes de gas, ya que la presencia de gases inflamables puede afectar la precisión de la calibración. Cuando aparezca el símbolo de batería baja en la pantalla, significa que el voltaje de la fuente de alimentación es demasiado bajo. Para evitar resultados de medición inexactos, reemplace las baterías inmediatamente. Antes de usarlo, compruebe el correcto funcionamiento del sensor con un encendedor sin llama. Si el dispositivo no responde a la presencia de gas, no lo utilice; el detector debe ser inspeccionado y, si es necesario, reparado.

Funcionamiento del detector

Para encender el dispositivo, mantenga pulsado el botón de encendido. Aparecerá una barra analógica en la pantalla y el detector entrará en modo de calibración durante 30 segundos. Una vez finalizada la cuenta atrás, el dispositivo estará listo para funcionar. Una pulsación breve del botón de alarma sonora la desactiva, y una segunda pulsación la vuelve a activar. Una pulsación breve del botón de retroiluminación la enciende o apaga, y una pulsación más prolongada (aproximadamente 2 segundos) cancela la función de apagado automático. El botón de selección de sensibilidad (H/B) permite seleccionar el modo de funcionamiento; el modo predeterminado es

ES

el de alta sensibilidad (H). Para cambiar al modo de baja sensibilidad (B), pulse este botón. Durante la medición, acerque lentamente el sensor a las zonas donde pueda haber una fuga de gas. Si se detecta gas, el dispositivo activará alarmas sonoras y visuales. Dependiendo de la concentración de gas, el indicador analógico de la pantalla aumentará y la pantalla mostrará una luz de advertencia roja intermitente.

Mantenimiento y almacenamiento

Compruebe periódicamente que las aberturas de la tapa del sensor estén despejadas y, si es necesario, límpielas con un paño suave y seco. No utilice herramientas afiladas ni productos químicos para la limpieza. No deje caer el detector ni lo someta a golpes. No desmonte el dispositivo usted mismo para evitar daños o la pérdida del sellado. Si no va a utilizarlo durante un periodo prolongado, retire las baterías para evitar fugas. Guarde el dispositivo en un lugar seco, alejado de altas temperaturas, humedad, vapores corrosivos y gases o líquidos inflamables. Durante el almacenamiento, la temperatura ambiente debe estar entre -10 °C y 50 °C, y la humedad relativa entre el 5 % y el 95 %.

FR

1. capteur
2. affichage
3. commutateur de sensibilité haute/basse
4. bouton marche/arrêt du rétroéclairage/ annulation de l'arrêt automatique
5. bouton marche/arrêt de l'alarme sonore
6. bouton d'alimentation

A. symbole d'arrêt automatique
B. symbole de batterie faible
C. indicateur analogique
D. son d'alarme activé
E. mode basse sensibilité
F. mode haute sensibilité

CARACTÉRISTIQUES DU PRODUIT

Ce détecteur de gaz de poche est conçu pour détecter rapidement la présence de gaz inflammables et toxiques tels que l'hydrogène, le monoxyde de carbone, le méthane, l'éthane, le propane, le butane, l'éthylène, le propylène, le butène, l'acétylène, le sulfure d'hydrogène, la phosphine et d'autres gaz aux propriétés similaires. L'appareil utilise un capteur semi-conducteur haute sensibilité (< 50 ppm) avec un temps de réponse de 2 secondes. Sa plage de détection est de 50 à 10 000 ppm (le méthane étant le gaz de référence). **ATTENTION !** Ce détecteur n'est pas un instrument de mesure au sens de la loi de la mesure.

ÉQUIPEMENT

Le détecteur est livré complet et ne nécessite aucun assemblage. Seules les piles sont nécessaires à son bon fonctionnement.

RECOMMANDATIONS DE SÉCURITÉ

Ce détecteur est conçu pour la surveillance des fuites et de la présence de gaz dans l'air. **Il ne doit pas être utilisé en atmosphère explosive ni dans des atmosphères à forte concentration de gaz.** Avant chaque utilisation, vérifiez le fonctionnement de l'alarme et l'état du capteur. L'appareil doit être utilisé à une température comprise entre 0 °C et 50 °C et à une humidité relative comprise entre 0 % et 70 % HR, à l'écart des sources de chaleur, de l'eau et des champs électromagnétiques puissants. N'ouvrez pas le boîtier et ne modifiez pas l'appareil. Si l'alarme se déclenche, quittez immédiatement la zone dangereuse et aérez la pièce. Un entretien régulier et des tests fonctionnels sont indispensables pour garantir la précision des mesures et un fonctionnement fiable.

SERVICE PRODUIT

Installation et remplacement de la batterie

Avant la première utilisation du détecteur ou dès que le témoin de batterie faible s'affiche, installez des piles neuves. L'appareil fonctionne avec deux piles AAA (1,5 V). Pour ce faire, dévissez et retirez le couvercle du compartiment à piles situé à l'arrière du boîtier, puis retirez délicatement les piles usagées. Lors de la remise en place des piles, veillez à respecter la polarité. Une fois les piles insérées, refermez le couvercle et assurez-vous qu'il est bien fermé. N'utilisez pas de piles endommagées, de types différents ou présentant des degrés de détérioration différents.

Remarques avant de commencer la mesure

Après la mise en marche du détecteur, un étalonnage automatique se produit pendant environ 30 secondes. Durant ce laps de temps, placez l'appareil dans un endroit aéré, à l'écart de toute source de gaz, car la présence de gaz inflammables peut affecter la précision de l'étalonnage. Lorsque le symbole de batterie faible s'affiche, cela indique que la tension d'alimentation est trop basse. Pour éviter des mesures inexactes, remplacez les piles immédiatement. Avant utilisation, vérifiez le bon fonctionnement du capteur à l'aide d'un briquet sans flamme. Si l'appareil ne détecte pas la présence de gaz, ne l'utilisez pas : le détecteur doit être inspecté et, si nécessaire, réparé.

Fonctionnement du détecteur

Pour allumer l'appareil, maintenez le bouton d'alimentation enfoncé. Une barre analogique s'affiche et le détecteur passe en mode d'étalonnage pendant 30 secondes. Une fois le compte à rebours terminé, l'appareil est prêt à l'emploi. Une brève pression sur le bouton d'alarme sonore désactive l'alarme, une seconde pression la réactive. Une brève pression sur le bouton de rétroéclairage active ou désactive le rétroéclairage, et une pression prolongée (environ 2 secondes) annule l'arrêt automatique. Le bouton de sensibilité (H/L) permet de sélectionner le mode de fonctionnement ; le mode par défaut est le mode haute sensibilité (H). Pour passer en mode basse sensibilité (L), appuyez sur ce bouton. Pendant la mesure, approchez lentement le capteur des zones susceptibles de présenter une fuite de gaz. En cas de détection de gaz, l'appareil active des alarmes sonores et visuelles. Selon la concentration de gaz, l'indicateur analogique à l'écran augmente et le rétroéclairage d'avertissement rouge clignote.

Entretien et stockage

Vérifiez régulièrement que les ouvertures du couvercle du capteur sont dégagées et, si nécessaire, nettoyez-les avec un chiffon doux et sec. N'utilisez aucun outil pointu ni produit chimique pour le nettoyage. Ne laissez pas tomber le détecteur et évitez de le soumettre à des chocs. Ne démontez pas l'appareil vous-même afin d'éviter tout dommage ou une altération de son étanchéité. Si vous ne l'utilisez pas pendant une période prolongée, retirez les piles pour éviter les fuites. Rangez l'appareil dans un endroit sec, à l'abri des températures élevées, de l'humidité, des vapeurs corrosives et des gaz et liquides inflammables. Pendant le stockage, la température ambiante doit être comprise entre -10 °C et 50 °C, et l'humidité relative entre 5 % et 95 %.

IT

1. sensore
2. visualizzare
3. interruttore alta/bassa sensibilità
4. pulsante di accensione/spegnimento della retroilluminazione/annullamento dello spegnimento automatico
5. pulsante di attivazione/disattivazione del suono dell'allarme
6. pulsante di accensione

A. simbolo di spegnimento automatico
B. simbolo di batteria scarica
C. indicatore analogico
D. suono di allarme acceso
E. modalità bassa sensibilità
F. modalità alta sensibilità

CARATTERISTICHE DEL PRODOTTO

Questo rilevatore di gas tascabile è progettato per rilevare rapidamente la presenza di gas infiammabili e tossici come idrogeno, monossido di carbonio, metano, etano, propano, butano, etilene, propilene, butene, acetilene, acido solfidrico, fosfina e altri gas con proprietà simili. Il dispositivo utilizza un sensore a semiconduttore ad alta sensibilità (<50 ppm) con un tempo di risposta di 2 secondi. L'intervallo di rilevamento è 50-10.000 ppm (il metano è il gas di riferimento). **NOTA!** Il rilevatore offerto non è uno strumento di misura ai sensi della „Legge sulla Misurazione".

ATTREZZATURA

Il rilevatore viene consegnato completo e non richiede alcun montaggio. Per il corretto funzionamento sono necessarie solo le batterie.

RACCOMANDAZIONI DI SICUREZZA

Il rilevatore è progettato per monitorare perdite e presenza di gas nell'aria. **Non deve essere utilizzato in atmosfere esplosive o in atmosfere con elevate concentrazioni di gas.** Prima di ogni utilizzo, verificare il funzionamento dell'allarme e le condizioni del sensore. Il dispositivo deve essere utilizzato in un intervallo di temperatura compreso tra 0 °C e 50 °C e con un'umidità relativa compresa tra 0% e 70% UR, lontano da fonti di calore, acqua e forti campi elettromagnetici. Non aprire l'alloggiamento né modificare il dispositivo. Se l'allarme scatta, abbandonare immediatamente l'area pericolosa e ventilare il locale. Una manutenzione regolare e test funzionali sono essenziali per mantenere la precisione di misurazione e un funzionamento affidabile.

SERVIZIO PRODOTTO

Installazione e sostituzione della batteria

Prima di utilizzare il rilevatore per la prima volta o quando sul display appare l'indicatore di batteria scarica, installare nuove batterie. Il dispositivo è alimentato da due batterie AAA (1,5 V). Per farlo, svitare e rimuovere il coperchio del vano batterie sul retro dell'alloggiamento, quindi rimuovere con attenzione le batterie usate. Quando si sostituiscono le batterie, prestare attenzione alla corretta polarità. Dopo aver sostituito le batterie, chiudere il coperchio e assicurarsi che sia ben fissato. Non utilizzare batterie danneggiate, di tipo diverso o con diversi gradi di deterioramento.

Note prima di iniziare la misurazione

Dopo l'accensione del rilevatore, si verifica una calibrazione automatica che dura circa 30 secondi. Durante questo periodo, posizionare il dispositivo in aria pulita, lontano da fonti di gas, poiché la presenza di gas infiammabili può influire sulla precisione della calibrazione. Quando sul display appare il simbolo di batteria scarica, significa che la tensione di alimentazione è troppo bassa. Per evitare risultati di misurazione imprecisi, sostituire immediatamente le batterie. Prima dell'uso, verificare il corretto funzionamento del sensore utilizzando un accendino senza fiamma. Se il dispositivo non risponde alla presenza di gas, non utilizzarlo: il rilevatore deve essere ispezionato e, se necessario, riparato.

Funzionamento del rilevatore

Per accendere il dispositivo, tenere premuto il pulsante di accensione. Una barra analogica apparirà sul display e il rilevatore entrerà in modalità di calibrazione per 30 secondi. Una volta completato il conto alla rovescia, il dispositivo è pronto per l'uso. Una breve pressione del pulsante di allarme acustico disattiva l'allarme acustico e una seconda pressione lo riattiva. Una breve pressione del pulsante di retroilluminazione accende o spegne la retroilluminazione e una pressione più lunga (circa 2 secondi) annulla la funzione di spegnimento automatico. Il pulsante di commutazione della sensibilità (H/L) consente di selezionare la modalità operativa: l'impostazione predefinita è la modalità alta sensibilità (H). Per passare alla modalità bassa sensibilità (L), premere questo pulsante. Durante la misurazione, spostare lentamente il sensore in prossimità di aree in cui potrebbe essere presente una perdita di gas. Se viene rilevato gas, il dispositivo attiverà allarmi acustici e visivi. A seconda della concentrazione di gas, l'indicatore analogico sullo schermo si alzerà e lo schermo lampeggerà con una retroilluminazione rossa di avviso.

Manutenzione e stoccaggio

Controllare regolarmente che le aperture nel coperchio del sensore siano libere e, se necessario, pulirle con un panno morbido e asciutto. Non utilizzare utensili affilati o prodotti chimici per la pulizia. Non far cadere il rilevatore né sottoporlo a urti. Non smontare il dispositivo da soli per evitare danni o perdita della tenuta stagna. Se non viene utilizzato per un periodo prolungato, rimuovere le batterie per evitare perdite. Conservare il dispositivo in un luogo asciutto, lontano da temperature elevate, umidità, vapori corrosivi e gas e liquidi infiammabili. Durante la conservazione, la temperatura ambiente deve essere compresa tra -10 °C e 50 °C e l'umidità relativa tra il 5% e il 95% di umidità relativa.

NL

1. sensor
2. weergeven
3. schakelaar voor hoge/lage gevoeligheid
4. knop voor het annuleren van de achtergrondverlichting aan/uit/automatisch uitschakelen
5. knop voor het aan/uitzetten van het alarmgeluid
6. aan/uit-knop

A. automatisch uitschakelsymbool
B. symbool voor lege batterij
C. analoge indicator
D. alarmgeluid aan
E. lage gevoeligheidsmodus
F. hoge gevoeligheidsmodus

PRODUCTKENMERKEN

Deze gasdetector in zakformaat is ontworpen om snel de aanwezigheid van brandbare en giftige gassen te detecteren, zoals waterstof, koolmonoxide, methaan, ethaan, propaan, butaan, ethyleen, propyleen, buteen, acetyleen, waterstofsulfide, fosfine en andere gassen met vergelijkbare eigenschappen. Het apparaat maakt gebruik van een zeer gevoelige (<50 ppm) halfgeleidersensor met een responstijd van 2 seconden. Het detectiebereik is 50-10.000 ppm (methaan is het referentiegas). **LET OP!** De aangeboden detector is geen meetinstrument in de zin van de „Meetwet".

APPARATUUR

De detector wordt compleet geleverd en behoeft geen montage. Voor een goede werking zijn alleen batterijen nodig.

VEILIGHEIDSAANBEVELINGEN

De detector is ontworpen voor het detecteren van lekken en de aanwezigheid van gassen in de lucht. **Hij mag niet worden gebruikt in explosieve atmosferen of atmosferen met hoge gasconcentraties.** Controleer voor elk gebruik de werking van het alarm en de staat van de sensor. Het apparaat moet worden gebruikt binnen een temperatuurbereik van 0 °C tot 50 °C en een relatieve vochtigheid van 0% tot 70% RV, uit de buurt van warmtebronnen, water en sterke elektromagnetische velden. Open de behuizing niet en wijzig het apparaat niet. Verlaat de gevaarlijke zone onmiddellijk en ventileer de ruimte als het alarm afgaat. Regelmatig onderhoud en functionele tests zijn essentieel om de meetnauwkeurigheid en betrouwbare werking te behouden.

PRODUCTSERVICE

Batterijinstallatie en vervanging

Plaats nieuwe batterijen voordat u de detector voor het eerst gebruikt of wanneer de batterij-indicator op het display verschijnt. Het apparaat werkt op twee AAA-batterijen (1,5 V). Schroef hiervoor het batterijklepje aan de achterkant van de behuizing los en verwijder het. Verwijder vervolgens voorzichtig de gebruikte batterijen. Let bij het vervangen van de batterijen op de juiste polariteit. Sluit na het vervangen van de batterijen het klepje en zorg ervoor dat het goed vastzit. Gebruik geen beschadigde batterijen, batterijen van verschillende typen of batterijen met verschillende gradaties van slijtage.

Opmerkingen voordat u met de meting begint

Na het inschakelen van de detector vindt er een automatische kalibratie plaats, die ongeveer 30 seconden duurt. Plaats het apparaat gedurende deze tijd in schone lucht, uit de buurt van gasbronnen, aangezien de aanwezigheid van ontvlambare gassen de nauwkeurigheid van de kalibratie kan beïnvloeden. Wanneer het symbool voor een bijna lege batterij op het display verschijnt, geeft dit aan dat de voedingsspanning te laag is. Vervang de batterijen onmiddellijk om onnauwkeurige meetresultaten te voorkomen. Controleer voor gebruik de sensor op correcte werking met een vlamloze aansteker. Als het apparaat niet reageert op de aanwezigheid van gas, gebruik het dan niet – de detector moet worden geïnspecteerd en indien nodig gerepareerd.

Detectorwerking

Om het apparaat in te schakelen, houdt u de aan/uit-knop ingedrukt. Er verschijnt een analoge balk op het display en de detector gaat 30 seconden lang in de kalibratiemodus. Zodra het aftellen is voltooid, is het apparaat klaar voor gebruik. Een korte druk op de hoorbare alarmknop schakelt het hoorbare alarm uit en een tweede druk schakelt het weer in. Een korte druk op de knop voor de achtergrondverlichting schakelt de achtergrondverlichting in of uit en een langere druk (ongeveer 2 seconden) annuleert de automatische uitschakelfunctie. Met de gevoeligheidsschakelaar (H/L) kunt u de bedrijfsmodus selecteren - de standaard is de hoge gevoeligheidsmodus (H). Om over te schakelen naar de lage gevoeligheidsmodus (L), drukt u op deze knop. Beweeg de sensor tijdens de meting langzaam in de buurt van gebieden waar mogelijk een gaslek aanwezig is. Als er gas wordt gedetecteerd, activeert het apparaat hoorbare en visuele alarmen. Afhankelijk van de gasconcentratie gaat de analoge indicator op het scherm omhoog en knippert er een rode waarschuwingsachtergrondverlichting op het scherm.

Onderhoud en opslag

Controleer regelmatig of de openingen in het sensordeksel vrij zijn en reinig ze indien nodig met een zachte, droge doek. Gebruik geen scherpe voorwerpen of chemicaliën voor het reinigen. Laat de detector niet vallen en stel hem niet bloot aan schokken. Demonteer het apparaat niet zelf om schade of verlies van de verzegeling te voorkomen. Verwijder de batterijen als u het apparaat langere tijd niet gebruikt om lekkage te voorkomen. Bewaar het apparaat op een droge plaats, uit de buurt van hoge temperaturen, vocht, corrosieve dampen en ontvlambare gassen en vloeistoffen. Tijdens opslag moet de omgevingstemperatuur tussen -10 °C en 50 °C liggen en de relatieve luchtvochtigheid tussen 5% en 95% RV.

GR

1. αισθητήρας
2. οθόνη
3. διακόπτης υψηλής/χαμηλής ευαισθησίας
4. κουμπί ενεργοποίησης/απενεργοποίησης οπίσθιου φωτισμού/ακύρωσης αυτόματης απενεργοποίησης
5. κουμπί ενεργοποίησης/απενεργοποίησης ήχου συναγερμού
6. κουμπί λειτουργίας

A. σύμβολο αυτόματου τερματισμού λειτουργίας
B. σύμβολο χαμηλής μπαταρίας
C. αναλογικός δείκτης
D. ενεργοποιημένος ήχος συναγερμού
E. λειτουργία χαμηλής ευαισθησίας
F. λειτουργία υψηλής ευαισθησίας

ΧΑΡΑΚΤΗΡΙΣΤΙΚΑ ΠΡΟΪΟΝΤΟΣ

Αυτός ο ανιχνευτής αερίων τσέπης έχει σχεδιαστεί για να ανιχνεύει γρήγορα την παρουσία εύφλεκτων και τοξικών αερίων όπως υδρογόνο, μονοξείδιο του άνθρακα, μεθάνιο, αιθάνιο, προπάνιο, βουτάνιο, αιθυλένιο, προπυλένιο, βουτένιο, ακετυλένιο, υδρόθειο, φωσφίνη και άλλα αέρια με παρόμοιες ιδιότητες. Η συσκευή χρησιμοποιεί έναν αισθητήρα ημιαγωγών υψηλής ευαισθησίας (<50 ppm) με χρόνο απόκρισης 2 δευτερολέπτων. Το εύρος ανίχνευσης είναι 50–10.000 ppm (το μεθάνιο είναι το αέριο αναφοράς). **ΣΗΜΕΙΩΣΗ!** Ο προσφερόμενος ανιχνευτής δεν αποτελεί όργανο μέτρησης κατά την έννοια του „Νόμου Μετρήσεων".

ΕΞΟΠΛΙΣΜΟΣ

Ο ανιχνευτής παραδίδεται πλήρης και δεν απαιτεί συναρμολόγηση. Απαιτούνται μόνο μπαταρίες για την ορθή λειτουργία.

ΣΥΣΤΑΣΕΙΣ ΑΣΦΑΛΕΙΑΣ

Ο ανιχνευτής έχει σχεδιαστεί για την παρακολούθηση διαρροών και την παρουσία αερίων στον αέρα. **Δεν πρέπει να χρησιμοποιείται σε εκρηκτικές ατμόσφαιρες ή σε ατμόσφαιρες με υψηλές συγκεντρώσεις αερίων.** Πριν από κάθε χρήση, ελέγξτε τη λειτουργία του συναγερμού και την κατάσταση του αισθητήρα. Η συσκευή πρέπει να λειτουργεί σε εύρος θερμοκρασίας από 0°C έως 50°C και εύρος σχετικής υγρασίας από 0% έως 70% RH, μακριά από πηγές θερμότητας, νερό και ισχυρά ηλεκτρομαγνητικά πεδία. Μην ανοίγετε το περίβλημα και μην τροποποιείτε τη συσκευή. Εάν ενεργοποιηθεί ο συναγερμός, εγκαταλείψτε αμέσως την επικίνδυνη περιοχή και αερίστε το δωμάτιο. Η τακτική συντήρηση και οι λειτουργικοί έλεγχοι είναι απαραίτητοι για τη διατήρηση της ακρίβειας των μετρήσεων και της αξιόπιστης λειτουργίας.

ΥΠΗΡΕΣΙΑ ΠΡΟΪΟΝΤΟΣ

Εγκατάσταση και αντικατάσταση μπαταρίας

Πριν χρησιμοποιήσετε τον ανιχνευτή για πρώτη φορά ή όταν εμφανιστεί η ένδειξη χαμηλής μπαταρίας στην οθόνη, τοποθετήστε νέες μπαταρίες. Η συσκευή τροφοδοτείται από δύο μπαταρίες AAA (1,5V). Για να το κάνετε αυτό, ξεβιδώστε και αφαιρέστε το κάλυμμα της θήκης μπαταριών στο πίσω μέρος του περιβλήματος και, στη συνέχεια, αφαιρέστε προσεκτικά τις χρησιμοποιημένες μπαταρίες. Κατά την αντικατάσταση των μπαταριών, προσέξτε τη σωστή πολικότητα. Αφού αντικαταστήσετε τις μπαταρίες, κλείστε το κάλυμμα και βεβαιωθείτε ότι είναι καλά στερεωμένο. Μην χρησιμοποιείτε κατεστραμμένες μπαταρίες, διαφορετικούς τύπους ή μπαταρίες με διαφορετικούς βαθμούς φθοράς.

Σημειώσεις πριν από την έναρξη της μέτρησης

Μετά την ενεργοποίηση του ανιχνευτή, πραγματοποιείται αυτόματη βαθμονόμηση, η οποία διαρκεί περίπου 30 δευτερόλεπτα. Κατά τη διάρκεια αυτού του χρόνου, τοποθετήστε τη συσκευή σε καθαρό αέρα, μακριά από πηγές αερίου, καθώς η παρουσία εύφλεκτων αερίων μπορεί να επηρεάσει την ακρίβεια της βαθμονόμησης. Όταν εμφανιστεί το σύμβολο χαμηλής μπαταρίας στην οθόνη, υποδεικνύει ότι η τάση τροφοδοσίας είναι πολύ χαμηλή. Για να αποφύγετε ανακριβή αποτελέσματα μέτρησης, αντικαταστήστε αμέσως τις μπαταρίες. Πριν από τη χρήση, ελέγξτε τον αισθητήρα για σωστή λειτουργία χρησιμοποιώντας έναν αναπτήρα χωρίς φλόγα. Εάν η συσκευή δεν ανταποκρίνεται στην παρουσία αερίου, μην τη χρησιμοποιήσετε - ο ανιχνευτής πρέπει να ελεγχθεί και, εάν είναι απαραίτητο, να επισκευαστεί.

Λειτουργία ανιχνευτή

Για να ενεργοποιήσετε τη συσκευή, πατήστε παρατεταμένα το κουμπί λειτουργίας. Στην οθόνη θα εμφανιστεί μια αναλογική γραμμή και ο ανιχνευτής θα εισέλθει σε λειτουργία βαθμονόμησης για 30 δευτερόλεπτα. Μόλις ολοκληρωθεί η αντίστροφη μέτρηση, η συσκευή είναι έτοιμη για λειτουργία. Ένα σύντομο πάτημα του κουμπιού ηχητικού συναγερμού απενεργοποιεί τον ηχητικό συναγερμό και ένα δεύτερο πάτημα τον ενεργοποιεί ξανά. Ένα σύντομο πάτημα του κουμπιού οπίσθιου φωτισμού ενεργοποιεί ή απενεργοποιεί τον οπίσθιο φωτισμό και ένα παρατεταμένο πάτημα (περίπου 2 δευτερόλεπτα) ακυρώνει τη λειτουργία αυτόματης απενεργοποίησης. Το κουμπί εναλλαγής ευαισθησίας (H/L) σας επιτρέπει να επιλέξετε τον τρόπο λειτουργίας - η προεπιλογή είναι η λειτουργία υψηλής ευαισθησίας (H). Για να μεταβείτε σε λειτουργία χαμηλής ευαισθησίας (L), πατήστε αυτό το κουμπί. Κατά τη διάρκεια της μέτρησης, μετακινήστε αργά τον αισθητήρα κοντά σε περιοχές όπου

ενδέχεται να υπάρχει διαρροή αερίου. Εάν ανιχνευθεί αέριο, η συσκευή θα ενεργοποιήσει ηχητικούς και οπτικούς συναγερμούς. Ανάλογα με τη συγκέντρωση αερίου, η αναλογική ένδειξη στην οθόνη θα ανάψει και η οθόνη θα αναβοσβήσει με κόκκινο οπίσθιο φωτισμό προειδοποίησης.

Συντήρηση και αποθήκευση

Ελέγχετε τακτικά ότι τα ανοίγματα στο κάλυμμα του αισθητήρα είναι καθαρά και, εάν είναι απαραίτητο, καθαρίστε τα με ένα μαλακό, στεγνό πανί. Μην χρησιμοποιείτε αιχμηρά εργαλεία ή χημικά για τον καθαρισμό. Μην ρίχνετε τον ανιχνευτή κάτω και μην τον εκθέτετε σε χτυπήματα. Μην αποσυναρμολογείτε μόνοι σας τη συσκευή για να αποφύγετε ζημιά ή απώλεια της στεγανοποίησης. Εάν δεν πρόκειται να χρησιμοποιηθεί για μεγάλο χρονικό διάστημα, αφαιρέστε τις μπαταρίες για να αποφύγετε διαρροές. Αποθηκεύστε τη συσκευή σε ξηρό μέρος, μακριά από υψηλές θερμοκρασίες, υγρασία, διαβρωτικούς ατμούς και εύφλεκτα αέρια και υγρά. Κατά την αποθήκευση, η θερμοκρασία περιβάλλοντος πρέπει να είναι μεταξύ -10°C και 50°C και η σχετική υγρασία μεταξύ 5% και 95% RH.

BG

1. сензор
2. дисплей
3. превключател за висока/ниска чувствителност
4. бутон за включване/изключване на подсветката/автоматично изключване
5. бутон за включване/изключване на звука на алармата
6. бутон за захранване

A. символ за автоматично изключване
B. символ за изтощена батерия
C. аналогов индикатор
D. звук на алармата включен
E. режим на ниска чувствителност
F. режим на висока чувствителност

ХАРАКТЕРИСТИКИ НА ПРОДУКТА

Този джобен газов детектор е проектиран за бързо откриване на наличието на запалими и токсични газове като водород, въглероден оксид, метан, етан, пропан, бутан, етилен, пропилен, бутен, ацетилен, сероводород, фосфин и други газове с подобни свойства. Устройството използва високочувствителен (<50 ppm) полупроводников сензор с време за реакция от 2 секунди. Диапазонът на откриване е 50–10 000 ppm (метанът е референтният газ). **ЗАБЕЛЕЖКА!** Предлаганият детектор не е измервателен уред по смисъла на „Закона за измерване“.

ОБОРУДВАНЕ

Детекторът се доставя комплектован и не изисква сглобяване. За правилната работа са необходими само батерии.

ПРЕПОРЪКИ ЗА БЕЗОПАСНОСТ

Детекторът е предназначен за наблюдение на течове и наличие на газове във въздуха. **Не трябва да се използва в експлозивни атмосфери или в атмосфери с високи концентрации на газове.** Преди всяка употреба проверявайте работата на алармата и състоянието на сензора. Устройството трябва да се използва в температурен диапазон от 0°C до 50°C и диапазон на относителна влажност от 0% до 70% RH, далеч от източници на топлина, вода и силни електромагнитни полета. Не отваряйте корпуса и не модифицирайте устройството. Ако алармата се задейства, незабавно напуснете опасната зона и проветрете помещението. Редовната поддръжка и функционалните тестове са от съществено значение за поддържане на точността на измерването и надеждната работа.

ПРОДУКТ ОБСЛУЖВАНЕ

Монтаж и подмяна на батерията

Преди да използвате детектора за първи път или когато на дисплея се появи индикатор за изтощена батерия, поставете нови батерии. Устройството се захранва от две батерии AAA (1.5V). За да направите това, развийте и свалете капака на отделението за батерии на гърба на корпуса, след което внимателно извадете използваните батерии. Когато сменяте батериите, обърнете внимание на правилната полярност. След смяна на батериите затворете капака и се уверете, че е здраво закрепен. Не използвайте повредени батерии, различни видове или батерии с различна степен на износване.

Бележки преди започване на измерването

След включване на детектора се извършва автоматично калибриране, което отнема приблизително 30 секунди. През това време поставете устройството на чист въздух, далеч от източници на газ, тъй като наличието на запалими газове може да повлияе на точността на калибрирането. Когато символът за изтощена батерия се появи на дисплея, това показва, че захранващото напрежение е твърде ниско. За да избегнете неточни резултати от измерването, сменете батериите незабавно. Преди употреба проверете сензора за правилна работа с помощта на безпламъчна запалка. Ако устройството не реагира на наличието на газ, не го използвайте – детекторът трябва да се провери и, ако е необходимо, да се поправи.

Работа на детектора

За да включите устройството, натиснете и задържте бутона за захранване. На дисплея ще се появи аналогова лента и детекторът ще влезе в режим на калибриране за 30 секунди. След като обратното броене приключи, устройството е готово за работа. Кратко натискане на бутона за звукова аларма изключва звуковата аларма, а второ натискане я включва отново. Кратко натискане на бутона за подсветка включва или изключва подсветката, а по-дълго натискане (приблизително 2 секунди) отменя функцията за автоматично изключване. Бутонът за превключване на чувствителността (H/L) ви позволява да изберете режим на работа – по подразбиране е режим на висока чувствителност (H). За да превключите към режим на ниска чувствителност (L), натиснете този бутон. По време на измерване бавно преместете сензора близо до зони, където може да има изтичане на газ. Ако бъде открит газ, устройството ще активира звукови и визуални аларми. В зависимост от концентрацията на газа, аналоговият индикатор на екрана ще се повиши и екранът ще мига с червена предупредителна подсветка.

Поддръжка и съхранение

Редовно проверявайте дали отворите в капака на сензора са чисти и, ако е необходимо, ги почиствайте с мека, суха кърпа. Не използвайте остри инструменти или химикали за почистване. Не изпускайте детектора и не го подлагайте на удари. Не разглобявайте устройството сами, за да избегнете повреда или загуба на уплътнение. Ако не се използва за продължителен период от време, извадете батериите, за да предотвратите протичане. Съхранявайте устройството на сухо място, далеч от високи температури, влага, корозивни пари и запалими газове и течности. По време на съхранение температурата на околната среда трябва да бъде между -10°C и 50°C, а относителната влажност между 5% и 95% RH.

PT

1. sensor
2. ecrã
3. interruptor de alta / baixa sensibilidade
4. luz de fundo on/off/cancel botão de desligamento automático
5. botão de alarme de bipe on/off
6. botão liga/desliga

A. símbolo de desligamento automático
B. símbolo de bateria fraca
C. indicador analógico
D. sinal sonoro de alarme ligado
E. modo de baixa sensibilidadef. modo de alta sensibilidade

CARACTERÍSTICAS DO PRODUTO

O detetor de gás de bolso é projetado para detetar rapidamente a presença de gases inflamáveis e tóxicos, como hidrogênio, monóxido de carbono, metano, etano, propano, butano, etileno, propileno, buteno, acetileno, sulfeto de hidrogênio, fosfina e outros gases com propriedades semelhantes. O dispositivo usa um sensor semicondutor com alta sensibilidade (<50 ppm) e um tempo de resposta de 2 segundos. O intervalo de deteção é de 50–10000 ppm (o gás de referência é o metano). **OBSERVAÇÃO!** O detetor oferecido não é um instrumento de medição na aceção da “Lei das Medidas”.

EQUIPAMENTOS

O detetor é entregue completo e não requer montagem. Apenas a instalação da bateria é necessária para o bom funcionamento.

RECOMENDAÇÕES DE SEGURANÇA

O detetor é projetado para controlar a deteção de vazamentos e a presença de gases no ar. **Não deve ser utilizado em atmosferas potencialmente explosivas nem em atmosferas com concentrações elevadas de gases.** Antes de cada utilização, verifique o funcionamento da sinalização e o estado do sensor. O aparelho deve ser operado em uma faixa de temperatura de 0°C a 50°C e umidade relativa de 0% a 70% UR, longe de fontes de calor, água e fortes campos eletromagnéticos. Não abra a caixa nem modifique o dispositivo. Se o alarme for acionado, deve sair imediatamente da zona de perigo e ventilar a divisão. A manutenção regular e os testes funcionais são essenciais para manter a precisão da medição e a confiabilidade da operação.

OPERAÇÃO DO PRODUTO

Instalação e substituição de baterias

Antes de usar o detetor pela primeira vez, ou se o indicador de bateria fraca aparecer no visor, novas baterias devem ser instaladas. O dispositivo é alimentado por duas pilhas AAA (1,5 V). Para fazer isso, desenrosque e remova a tampa do compartimento das baterias localizada na parte de trás do gabinete e, em seguida, remova cuidadosamente as baterias usadas. Ao substituir a bateria, preste atenção à polaridade correta. Após a substituição, feche a tampa e certifique-se de que está corretamente fixada. Não utilize baterias danificadas, de diferentes tipos ou com diferentes graus de desgaste.

Notas antes de iniciar a medição

Quando o detetor é ligado, a calibração automática ocorre e leva cerca de 30 segundos. Durante este período, o dispositivo deve ser colocado em ar limpo, longe de fontes de gás, uma vez que a presença de gases inflamáveis pode afetar a precisão da calibração. Quando o símbolo de bateria fraca aparece no visor, significa que a tensão de alimentação está muito baixa. Para evitar resultados de medição errados, substitua as baterias imediatamente. Antes de usar o sensor, verifique o funcionamento correto do sensor usando um isqueiro sem chama. Se o dispositivo não reagir à presença de gás, não deve ser usado – é necessário verificar e, possivelmente, reparar o detetor.

Operação do detetor

Para ligar o dispositivo, mantenha pressionado o botão liga/desliga. Uma barra analógica aparecerá no visor e o detetor entrará no modo de calibração por 30 segundos. Quando a contagem regressiva estiver concluída, o dispositivo estará pronto para ser usado. Um breve toque no botão de bipe do alarme desliga o alarme sonoro e pressioná-lo novamente o liga. Um pequeno toque no botão de luz de fundo liga ou desliga a luz de fundo do ecrã e uma pressão mais longa (cerca de 2 segundos) cancela a função de desligamento automático. O botão de alternância de sensibilidade (H / L) permite que você selecione o modo de operação - o padrão é definido para o modo de alta sensibilidade (H), e para alternar para o modo de baixa sensibilidade (L), você deve pressionar este botão. Ao medir, mova o sensor lentamente para perto de áreas onde possa haver uma fuga de gás. Se for detetado gás, o dispositivo ativará os sinais sonoros e luminosos. Dependendo da concentração de gás, o indicador analógico no ecrã aumentará e o ecrã piscará com uma luz de fundo de aviso vermelha.

Manutenção e armazenamento

Verifique regularmente se as aberturas na tampa do sensor estão desobstruídas e limpe-as com um pano macio e seco, se necessário. Não utilize ferramentas cortantes ou produtos químicos para a limpeza. Não deixe cair ou sujeite o detetor a impactos. É proibido desmontar o dispositivo para evitar danos ou perda de aperto. Em caso de períodos prolongados de não utilização, retire as pilhas para evitar fugas. Guarde o aparelho num local seco, longe de temperaturas elevadas, humidade, fumos corrosivos e gases e líquidos inflamáveis. Quando armazenado, a temperatura ambiente deve estar entre -10°C e 50°C e a humidade relativa deve estar entre 5% e 95% UR.

HR

1. senzor
2. prikaz
3. prekidač visoke/niske osjetljivosti
4. tipka za uključivanje/isključivanje pozadinskog osvjetljenja/automatsko isključivanje
5. tipka za uključivanje/isključivanje zvuka alarma
6. gumb za uključivanje/isključivanje

A. simbol automatskog isključivanja
B. simbol slabe baterije
C. analogni indikator
D. zvuk alarma uključen
E. način rada niske osjetljivosti
F. način rada visoke osjetljivosti

KARAKTERISTIKE PROIZVODA

Ovaj džepni detektor plina dizajniran je za brzo otkrivanje prisutnosti zapaljivih i otrovnih plinova poput vodika, ugljičnog monoksida, metana, etana, propana, butana, etilena, propilena, butena, acetilena, sumporovodika, fosfina i drugih plinova sa sličnim svojstvima. Uređaj koristi visoko osjetljivi (<50 ppm) poluvodički senzor s vremenom odziva od 2 sekunde. Raspon detekcije je 50–10 000 ppm (metan je referentni plin). **NAPOMENA!** Ponuđeni detektor nije mjerni instrument u smislu „Zakona o mjerenju“.

OPREMA

Detektor se isporučuje kompletan i ne zahtijeva sastavljanje. Za pravilan rad potrebne su samo baterije.

SIGURNOSNE PREPORUKE

Detektor je dizajniran za praćenje propuštanja i prisutnosti plinova u zraku. **Ne smije se koristiti u eksplozivnim atmosferama ili u atmosferama s visokim koncentracijama plinova.** Prije svake upotrebe provjerite rad alarma i stanje senzora. Uređaj treba koristiti u temperaturnom rasponu od 0°C do 50°C i relativnoj vlažnosti od 0% do 70% RH, dalje od izvora topline, vode i jakih elektromagnetskih polja. Ne otvarajte kućište niti modificirajte uređaj. Ako se alarm aktivira, odmah napustite opasno područje i prozračite prostoriju. Redovito održavanje i funkcionalno ispitivanje ključni su za održavanje točnosti mjerenja i pouzdanog rada.

SERVIS ZA PROIZVODE

Ugradnja i zamjena baterije

Prije prve upotrebe detektora ili kada se na zaslonu pojavi indikator slabe baterije, umetnite nove baterije. Uređaj se napaja s dvije AAA (1,5 V) baterije. Da biste to učinili, odvrnite i uklonite poklopac odjeljka za baterije na stražnjoj strani kućišta, a zatim pažljivo izvadite istrošene baterije. Prilikom zamjene baterija obratite pozornost na ispravan polaritet. Nakon zamjene baterija zatvorite poklopac i provjerite je li sigurno pričvršćen. Nemojte koristiti oštećene baterije, različite tipove ili baterije s različitim stupnjevima istrošenosti.

Napomene prije početka mjerenja

Nakon uključivanja detektora, dolazi do automatske kalibracije koja traje otprilike 30 sekundi. Tijekom tog vremena, uređaj postavite na čisti zrak, dalje od izvora plina, jer prisutnost zapaljivih plinova može utjecati na točnost kalibracije. Kada se na zaslonu pojavi simbol slabe baterije, to znači da je napon napajanja prenizak. Kako biste izbjegli netočne rezultate mjerenja, odmah zamijenite baterije. Prije upotrebe provjerite ispravan rad senzora pomoću upaljača bez plamena. Ako uređaj ne reagira na prisutnost plina, nemojte ga koristiti – detektor se mora pregledati i, ako je potrebno, popraviti.

Rad detektora

Za uključivanje uređaja pritisnite i držite gumb za uključivanje/isključivanje. Na zaslonu će se pojaviti analogna traka i detektor će ući u način kalibracije na 30 sekundi. Nakon što je odbrojavanje završeno, uređaj je spreman za rad. Kratkim pritiskom na gumb zvučnog alarma isključuje se zvučni alarm, a drugim pritiskom ponovno se uključuje. Kratkim pritiskom na gumb pozadinskog osvjetljenja uključuje se ili isključuje pozadinsko osvjetljenje, a duljim pritiskom (otprilike 2 sekunde) poništava se funkcija automatskog isključivanja. Gumb za prebacivanje osjetljivosti (H/L) omogućuje vam odabir načina rada - zadana je postavka načina visoke osjetljivosti (H). Za prebacivanje na način niske osjetljivosti (L) pritisnite ovaj gumb. Tijekom mjerenja polako pomičite senzor blizu područja gdje može doći do curenja plina. Ako se otkrije plin, uređaj će aktivirati zvučne i vizualne alarme. Ovisno o koncentraciji plina, analogni indikator na zaslonu će se povećati, a zaslon će bljeskati crvenim pozadinskim osvjetljenjem upozorenja.

Održavanje i skladištenje

Redovito provjeravajte jesu li otvori na poklopcu senzora čisti i, ako je potrebno, očistite ih mekom, suhom krpom. Ne koristite oštre alate ili kemikalije za čišćenje. Ne ispuštajte detektor niti ga izlažite udarcima. Ne rastavljajte uređaj sami kako biste izbjegli oštećenje ili gubitak brtvljenja. Ako se ne koristi dulje vrijeme, izvadite baterije kako biste spriječili curenje. Uređaj čuvajte na suhom mjestu, dalje od visokih temperatura, vlage, korozivnih para te zapaljivih plinova i tekućina. Tijekom skladištenja, temperatura okoline treba biti između -10°C i 50°C, a relativna vlažnost između 5% i 95% RH.

AR

١. المستشعر
٢. العرض
٣. مفتاح الحساسية العالية/المنخفضة
٤. زر تشغيل/إيقاف الإضاءة الخلفية/إلغاء إيقاف التشغيل التلقائي
٥. زر تشغيل/إيقاف صوت التنبيه
٦. زر الطاقة

أ. رمز الإغلاق التلقائي
ب. رمز البطارية المنخفضة
ج. مؤشر تناظري
د. صوت التنبيه قيد التشغيل
هـ. وضع الحساسية المنخفضة
و. وضع الحساسية العالية

خصائص المنتج

يسمح لك ملحق الشريحة لطاحونة الزاوية بطحن الشرائح في الخشب. إنها تحول المطحنة بسرعة إلى آلة طحن للوصلات الدقيقة ، مما يوفر عمقًا قابلا للتعديل وزاوية قطع. المرفق متوافق مع مطاحن OTAY TY-١٠١٢A و TY-٧١٠١٢A و TY-٣٢٠١٢A و TY-٤٢٠١٢A ، ومجهزة بخيط مغزل M٤١ وقرص ٥٢١ مم. وهي مجهزة بقرص لمفاصل رفرف بأبعاد ٢٢x٤x٠٠١ مم. الحد الأقصى لعمق الطحن ٠٢ مم.

توصيات السلامة

يجب تصنيف أقراص القطع بسرعة تساوي على الأقل السرعة المقدرة للأداة. يمكن أن يؤدي استخدام أقراص منخفضة السرعة إلى تمزقها والتسبب في إصابة. ارتد دائما معدات الحماية الشخصية ، بما في ذلك النظارات الواقية والملابس وحماية الجهاز التنفسي والقفازات ، لحماية المشغل من الشظايا والتلامس العرضي للشفرة. أمسك الأداة الكهربائية فقط بمقابض معزولة لتجنب التعرض لصدمة كهربائية في حالة قطع السلك. استخدم فقط الأقراص المصممة لهذا الطراز. لا تستخدم الأداة مع قفل الشفرة أو بدون توصيل الواقي بشكل صحيح. قبل البدء في العمل ، تأكد من أن القرص يتحرك بسلاسة ولا يوجد أي ضرر. يجب استبدال الأقراص المتشققة أو البالية على الفور. عند التثبيت ، تحقق من ملاءمة شفة التثبيت لفتحة القرص. قبل القطع ، قم بإزالة المسامير والأجسام الغريبة الأخرى من قطع العمل. ضع قطع العمل على سطح عمل ثابت وقم بتثبيتها بمشابك أو رذيلة. أمسك الأداة بكلتا يديك ، مع إبقاء يديك وجسمك بعيدا عن منطقة القطع. قبل القطع ، قم بتشغيل الأداة لفترة من الوقت ، ووجه الشفرة في اتجاه آمن وتحقق من وجود اهتزازات تشير إلى التجميع غير الصحيح. لا تصل إلى أسفل قطعة العمل عندما تدور الشفرة ، ولا تترك الأداة دون رقابة. قم دائما بإيقاف تشغيل الأداة وفصلها قبل ضبط الشفرة أو استبدالها. تجنب ملامسة الغبار والمواد التي قد تحتوي على مواد ضارة باتباع توصيات الشركة المصنعة. لا تستخدم الشفرات والأدوات غير الحادة أو التالفة ذات عناصر القطع التالفة.

تشغيل المنتج

تحذير! تأكد دائما من فصل آلة الصنفرة عن مصدر الطاقة قبل بدء أي عمل على الملحق.
تحذير! استخدم فقط المطاحن الزاوية بسرعة عدم التحميل التي تقل عن ٠٠٠١١ دورة في الدقيقة.

تركيب ملحق طاحونة الزاوية

اضغط على قفل عمود الدوران. قم بربط عمود التوصيل في عمود الدوران الرئيسي لطاحونة الزاوية (I). شد عمود التوصيل باستخدام مفتاح ربط ٩١. اربط كتيفة التوصيل عن طريق إحكام ربط برغي التثبيت (II) عن طريق تحديد مفتاح الربط المناسب. بالنسبة للبرغي M٠١ ، استخدم مفتاح الربط ٧٢ ، للبرغي M٨ - مفتاح ربط ٣١. اربط كتيفة التوصيل كما هو موضح في الشكل (III) عن طريق إحكام ربط برغي التثبيت باستخدام مفتاح ربط ٠١.

تركيب القرص

قم بفك برغي واقي القرص باستخدام مفتاح ألين وقم بإزالة الواقي (VI). قم بفك شفة تركيب القرص (V). استبدل القرص بقرص جديد (IV). يجب أن يكون اتجاه السهم الموجود على القرص كما هو موضح في العلبة. أعد توصيل الياقة عن طريق إحكام ربطها بمفتاح ربط. يجب شد الحافة بعناية (IIV). أعد تركيب الغطاء وشد صامولة التثبيت (IIIV) بإحكام.

ضبط زاوية القياس

قم بفك مقبض قفل ضبط الزاوية (XI). اضبط المقياس على الزاوية المطلوبة. أعد إحكام ربط مقبض قفل الزاوية.

ضبط ارتفاع المقياس

قم بفك مقبض قفل ضبط الارتفاع (X). اضبط دليل الارتفاع على المستوى المطلوب عن طريق ضبط مستوى مؤشر الارتفاع على القيمة المقابلة على المقياس (IX). شد مقبض قفل ضبط الارتفاع.

تعديل عمق القطع

قم بفك مقبض قفل ضبط العمق (IIX). اضبط العمق كما هو مطلوب عن طريق محاذاة الحافة الأمامية لنقطة التوقف مع القيمة المقابلة على المقياس.

العمل كمرفق

عند التشغيل ، قم بتوجيه الأداة وفقا للرسوم التوضيحية (IIIX). ضعها على قطعة العمل ، ثم ادفعها برفق لعمل شق. عند اكتمال الطحن ، حرك الأداة بعيدا وافصلها عن مصدر الطاقة.

الصيانة والتخزين

عند الانتهاء من القطع ، قم بإزالة آلة الصنفرة من المرفق. قم بتنظيف جميع مكونات الملحق من الأوساخ المتولدة أثناء العمل ، باستخدام فرشاة ناعمة أو نفاثة من الهواء المضغوط بضغط لا يزيد عن ٣,٠ ميجا باسكال. قم بتخزين الملحق في منطقة جيدة التهوية تحمي من أشعة الشمس المباشرة. يجب ألا يكون موقع التخزين متاحا للغرباء ، وخاصة الأطفال.

Ten symbol informuje o zakazie umieszczania zużytego sprzętu elektrycznego i elektronicznego (w tym baterii i akumulatorów) łącznie z innymi odpadami. Zużyty sprzęt powinien być zbierany selektywnie i przekazany do punktu zbierania w celu zapewnienia jego recyklingu i odzysku, aby ograniczać ilość odpadów oraz zmniejszyć stopnień wykorzystania zasobów naturalnych. Niekontrolowane uwalnianie składników niebezpiecznych zawartych w sprzęcie elektrycznym i elektronicznym może stanowić zagrożenie dla zdrowia ludzkiego oraz powodować negatywne zmiany w środowisku naturalnym. Gospodarstwo domowe pełni ważną rolę w przyczynianiu się do ponownego użycia i odzysku, w tym recyklingu zużytego sprzętu. Więcej informacji o właściwych metodach recyklingu można uzyskać u władz lokalnych lub sprzedawcy.

This symbol indicates that waste electrical and electronic equipment (including batteries and storage cells) cannot be disposed of with other types of waste. Waste equipment should be collected and handed over separately to a collection point for recycling and recovery, in order to reduce the amount of waste and the use of natural resources. Uncontrolled release of hazardous components contained in electrical and electronic equipment may pose a risk to human health and have adverse effects for the environment. The household plays an important role in contributing to reuse and recovery, including recycling of waste equipment. For more information about the appropriate recycling methods, contact your local authority or retailer.

Dieses Symbol weist darauf hin, dass Elektro- und Elektronik-Altgeräte (einschließlich Batterien und Akkumulatoren) nicht zusammen mit anderen Abfällen entsorgt werden dürfen. Altgeräte sollten getrennt gesammelt und bei einer Sammelstelle abgegeben werden, um deren Recycling und Verwertung zu gewährleisten und so die Abfallmenge und die Nutzung natürlicher Ressourcen zu reduzieren. Die unkontrollierte Freisetzung gefährlicher Stoffe, die in Elektro- und Elektronikgeräten enthalten sind, kann eine Gefahr für die menschliche Gesundheit darstellen und negative Auswirkungen auf die Umwelt haben. Der Haushalt spielt eine wichtige Rolle bei der Wiederverwendung und Verwertung, einschließlich des Recyclings von Altgeräten. Weitere Informationen zu den geeigneten Recyclingverfahren erhalten Sie bei den örtlichen Behörden oder Ihrem Händler.

Этот символ информирует о запрете помещать изношенное электрическое и электронное оборудование (в том числе батареи и аккумуляторы) вместе с другими отходами. Изношенное оборудование должно собираться селективно и передаваться в точку сбора, чтобы обеспечить его переработку и утилизацию, для того, чтобы ограничить количество отходов, и уменьшить использование природных ресурсов. Неконтролируемый выброс опасных веществ, содержащихся в электрическом и электронном оборудовании, может представлять угрозу для здоровья человека, и приводить к негативным изменениям в окружающей среде. Домашнее хозяйство играет важную роль при повторном использовании и утилизации, в том числе, утилизации изношенного оборудования. Подробную информацию о правильных методах утилизации можно получить у местных властей или у продавца.

Цей символ повідомляє про заборону розміщення відходів електричного та електронного обладнання (в тому числі акумуляторів), у тому числі з іншими відходами. Відпрацьоване обладнання повинно бути вибірково зібрано і передано в пункт збору для забезпечення його переробки і відновлення, щоб зменшити кількість відходів і зменшити ступінь використання природних ресурсів. Неконтрольоване вивільнення небезпечних компонентів, що містяться в електричному та електронному обладнанні, може представляти небезпеку для здоров'я людини і викликати негативні зміни в навколишньому середовищі. Господарство відіграє важливу роль у розвитку повторного використання та відновлення, включаючи утилізацію використаного обладнання. Більш детальну інформацію про правильні методи утилізації можна отримати у місцевої влади або продавця.

Šis simbolis rodo, kad draudžiama išmesti panaudotą elektrinę ir elektroninę įrangą (įskaitant baterijas ir akumuliatorius) kartu su kitomis atliekomis. Naudota įranga turėtų būti renkama atskirai ir siunčiama į surinkimo punktą, kad būtų užtikrintas jos perdirbimas ir utilizavimas, siekiant sumažinti atliekas ir sumažinti gamtos išteklių naudojimą. Nekontroliuojamas pavojingų komponentų, esančių elektros ir elektroninėje įrangoje, išsiskyrimas gali kelti pavojų žmonių sveikatai ir sukelti neigiamus natūralios aplinkos pokyčius. Namų ūkis vaidina svarbų vaidmenį prisidedant prie pakartotinio įrenginių naudojimo ir utilizavimo, įskaitant perdirbimą. Norėdami gauti daugiau informacijos apie tinkamus perdirbimo būdus, susisiekite su savo vietos valdžios institucijomis ar pardavėju.

Šīs simbols informē par aizliegumu izmest elektrisko un elektronisko iekārtu atkritumus (tostarp baterijas un akumulatorus) kopā ar citiem atkritumiem. Nolietotas iekārtas ir jāsavāc atsevišķi un jānodod savākšanas punktā ar mērķi nodrošināt atkritumu otrreizējo pārstrādi un reģenerāciju, lai ierobežotu to apjomu un samazinātu dabas resursu izmantošanas līmeni. Elektriskajās un elektroniskajās iekārtās ietverto bīstamo sastāvdaļu nekontrolēta izdalīšanās var radīt cilvēku veselības apdraudējumu un izraisīt negatīvas izmaiņas apkārtējā vidē. Mājsaimniecība pilda svarīgu lomu otrreizējās izmantošanas un reģenerācijas, tostarp nolietoto iekārtu pārstrādes veicināšanā. Vairāk informācijas par atbilstošām otrreizējās pārstrādes metodēm var saņemt pie vietējo varas iestāžu pārstāvjiem vai pārdevēja.

Tento symbol informuje, že je zakázáno likvidovat použité elektrické a elektronické zařízení (včetně baterií a akumulátorů) společně s jiným odpadem. Použité zařízení by mělo být shromažďováno selektivně a odesíláno na sběrné místo, aby byla zajištěna jeho recyklace a využití, aby se snížilo množství odpadu a snížil stupeň využívání přírodních zdrojů. Nekontrolované uvolňování nebezpečných složek obsažených v elektrických a elektronických zařízeních může představovat hrozbu pro lidské zdraví a způsobit negativní změny v přírodním prostředí. Domácnost hraje důležitou roli při přispívání k opětovnému použití a využití, včetně recyklace použitého zařízení. Další informace o vhodných způsobech recyklace Vám poskytne místní úřad nebo prodejce.

Tento symbol informuje o zákaze vyhadzovania opotrebovaných elektrických a elektronických zariadení (vrátane batérií a akumulátorov) do komunálneho (netriedeného) odpadu. Opotrebované zariadenia musia byť separované a odovzdané do príslušných zberných miest, aby mohli byť náležite recyklované, čím sa znižuje množstvo odpadov a zmenšuje využívanie prírodných zdrojov. Nekontrolované uvoľňovanie nebezpečných látok, ktoré sú v elektrických a elektronických zariadeniach, môže ohrozovať ľudské zdravie a mať negatívny dopad na životné prostredie. Každá domácnosť má dôležitú úlohu v procese opätovného použitia a opätovného získavania surovín, vrátane recyklácie, z opotrebovaných zariadení, Bližšie informácie o správnych metódach recyklácie vám poskytne miestna samospráva alebo predajca.

Ez a szimbólum arra hívja fel a figyelmet, hogy tilos az elhasznált elektromos és elektronikus készüléket (többek között elemeket és akkumulátorokat) egyéb hulladékokkal együtt kidobni. Az elhasznált készüléket szelektíven gyűjtse és a hulladék mennyiségének, valamint a természetes erőforrások felhasználásának csökkentése érdekében adja le a megfelelő gyűjtőpontban újrafeldolgozás és újrahasznosítás céljából. Az elektromos és elektronikus készülékben található veszélyes összetevők ellenőrizetlen kibocsátása veszélyt jelenthet az emberi egészségre és negatív változásokat okozhat a természetes környezetben. A háztartások fontos szerepet töltenek be az elhasznált készülék újrafeldolgozásában és újrahasznosításában. Az újrahasznosítás megfelelő módjaival kapcsolatos további információkat a helyi hatóságoktól vagy a termék értékesítőjétől szerezhet.

Acest simbol indică faptul că deșeurile de echipamente electrice și electronice (inclusiv baterii și acumulatori) nu pot fi eliminate împreună cu alte tipuri de deșeuri. Deșeurile de echipamente trebuie colectate și predate separat la un punct de colectare în vederea reciclării și recuperării, pentru a reduce cantitatea de deșeuri și consumul de resurse naturale. Eliberarea necontrolată a componentelor periculoase conținute în echipamentele electrice și electronice poate prezenta un risc pentru sănătatea oamenilor și are efect advers asupra mediului. Gospodăriile joacă un rol important prin contribuția lor la reutilizare și recuperare, inclusiv reciclarea deșeurilor de echipamente. Pentru mai multe informații în legătură cu metodele de reciclare adecvate, contactați autoritățile locale sau distribuitorul dumneavoastră.

Este símbolo indica que los residuos de aparatos eléctricos y electrónicos (incluidas las pilas y acumuladores) no pueden eliminarse junto con otros residuos. Los aparatos usados deben recogerse por separado y entregarse a un punto de recogida para garantizar su reciclado y recuperación a fin de reducir la cantidad de residuos y el uso de los recursos naturales. La liberación incontrolada de componentes peligrosos contenidos en los aparatos eléctricos y electrónicos puede suponer un riesgo para la salud humana y causar efectos adversos en el medio ambiente. El hogar desempeña un papel importante en la contribución a la reutilización y recuperación, incluido el reciclado de los residuos de aparatos. Para obtener más información sobre los métodos de reciclaje adecuados, póngase en contacto con su autoridad local o distribuidor.

Ce symbole indique que les déchets d'équipements électriques et électroniques (y compris les piles et accumulateurs) ne peuvent être éliminés avec d'autres déchets. Les équipements usagés devraient être collectés séparément et remis à un point de collecte afin d'assurer leur recyclage et leur valorisation et de réduire ainsi la quantité de déchets et l'utilisation des ressources naturelles. La dissémination incontrôlée de composants dangereux contenus dans des équipements électriques et électroniques peut présenter un risque pour la santé humaine et avoir des effets néfastes sur l'environnement. Le ménage joue un rôle important en contribuant à la réutilisation et à la valorisation, y compris le recyclage des équipements usagés. Pour plus d'informations sur les méthodes de recyclage appropriées, contactez votre autorité locale ou votre revendeur.

Questo simbolo indica che l'apparecchiatura elettrica e elettronica usurata (comprese le batterie e gli accumulatori) non può essere smaltita insieme con altri rifiuti. Le apparecchiature usurate devono essere raccolte separatamente e consegnate al punto di raccolta specializzato per garantire il riciclaggio e il recupero, al fine di ridurre la quantità di rifiuti e diminuire l'uso delle risorse naturali. Il rilascio incontrollato dei componenti pericolosi contenuti nelle apparecchiature elettriche e elettroniche può costituire il rischio per la salute umana e causare gli effetti negativi sull'ambiente naturale. Il nucleo familiare svolge il ruolo importante nel contribuire al riutilizzo e al recupero, compreso il riciclaggio dell'apparecchiatura usurata. Per ottenere le ulteriori informazioni sui metodi di riciclaggio appropriate, contattare l'autorità locale o il rivenditore.

Dit symbool geeft aan dat afgedankte elektrische en elektronische apparatuur (inclusief batterijen en accu's) niet samen met ander afval mag worden weggegooid. Afgedankte apparatuur moet gescheiden worden ingezameld en bij een inzamelpunt worden ingeleverd om te zorgen voor recycling en terugwinning, zodat de hoeveelheid afval en het gebruik van natuurlijke hulpbronnen kan worden beperkt. Het ongecontroleerd vrijkomen van gevaarlijke componenten in elektrische en elektronische apparatuur kan een risico vormen voor de menselijke gezondheid en schadelijke gevolgen hebben voor het milieu. Het huishouden speelt een belangrijke rol bij het bijdragen aan hergebruik en terugwinning, inclusief recycling van afgedankte apparatuur. Voor meer informatie over de juiste recyclingmethoden kunt u contact opnemen met uw gemeente of detailhandelaar.

Αυτό το σύμβολο δείχνει ότι απαγορεύεται η απόρριψη χρησιμοποιημένου ηλεκτρικού και ηλεκτρονικού εξοπλισμού (συμπεριλαμβανομένων των μπαταριών και συσσωρευτών) με άλλα απόβλητα. Ο χρησιμοποιούμενος εξοπλισμός θα πρέπει να συλλέγεται επιλεκτικά και να αποστέλλεται σε σημείο συλλογής για να εξασφαλιστεί η ανακύκλωσή του και η ανάκτησή του για τη μείωση των αποβλήτων και τη μείωση του βαθμού χρήσης των φυσικών πόρων. Η ανεξέλεγκτη απελευθέρωση επικίνδυνων συστατικών που περιέχονται στον ηλεκτρικό και ηλεκτρονικό εξοπλισμό μπορεί να αποτελέσει απειλή για την ανθρώπινη υγεία και να προκαλέσει αρνητικές αλλαγές στο φυσικό περιβάλλον. Το νοικοκυριό διαδραματίζει σημαντικό ρόλο στην συμβολή στην επαναχρησιμοποίηση και ανάκτηση, συμπεριλαμβανομένης της ανακύκλωσης, χρησιμοποιημένου εξοπλισμού. Για περισσότερες πληροφορίες σχετικά με τις κατάλληλες μεθόδους ανακύκλωσης, επικοινωνήστε με τις τοπικές αρχές ή τον πωλητή.

Този символ информира, че изхвърлянето на изхабеното електрическо и електронно оборудване (включително батерии и акумулатори) заедно с битовите отпадъци е забранено. Изхабеното оборудване трябва да се събира отделно и да се предаде в пункта за събиране на такива отпадъци, за да се осигури неговото рециклиране и оползотворяване, да се намали количеството на отпадъците и да се намали разхода на природни ресурси. Неконтролираното изпускане на опасни съставки, съдържащи се в електрическото и електронното оборудване, може да представлява заплаха за човешкото здраве и да причини отрицателни промени в околната среда. Домакинството играе важна роля в приноса за повторната употреба и оползотворяването, включително рециклирането на изхабеното оборудване. За повече информация относно правилните методи за рециклиране, моля, свържете се с местните власти или с продавача.

Este símbolo indica que os resíduos de equipamentos elétricos e eletrónicos (incluindo pilhas e baterias) não podem ser colocados juntamente com outros resíduos. Os resíduos de equipamentos devem ser recolhidos separadamente e entregues a um ponto de recolha para garantir a sua reciclagem e recuperação, a fim de reduzir a quantidade de resíduos e a utilização de recursos naturais. A libertação não controlada de componentes perigosos contidos em equipamentos elétricos e eletrónicos pode representar um risco para a saúde humana e causar efeitos ambientais adversos. O lar desempenha um papel importante ao contribuir para a reutilização e recuperação, incluindo a reciclagem de resíduos de equipamentos. Para mais informações sobre os métodos de reciclagem apropriados, contacte a sua autoridade local ou revendedor.

Ovaj simbol označava da se otpadna električna i elektronička oprema (uključujući baterije i akumulatore) ne smije odlagati s ostalim otpadom. Rabljenu opremu treba skupljati selektivno i predati na sabirno mjesto kako bi se osiguralo njezino recikliranje i oporaba, kako bi se smanjila količina otpada i smanjio stupanj korištenja prirodnih resursa. Nekontrolirano ispuštanje opasnih komponenti sadržanih u električnoj i električkoj opremi može predstavljati prijetnju ljudskom zdravlju i uzrokovati negativne promjene u prirodnom okolišu. Kućanstvo ima važnu ulogu u doprinosu ponovnoj uporabi i oporabi, uključujući recikliranje otpadne opreme. Za više informacija o ispravnim metodama recikliranja obratite se lokalnim vlastima ili prodavaču.

يشير هذا الرمز إلى أنه يجب عدم التخلص من نفايات المعدات الكهربائية والإلكترونية (بما في ذلك البطاريات والمراكم) مع النفايات الأخرى. يجب جمع المعدات المستخدمة بشكل انتقائي وتسليمها إلى نقطة التجميع لضمان إعادة تدويرها واستعادتها ، لتقليل كمية النفايات وتقليل مستوى استخدام الموارد الطبيعية. يمكن أن يشكل الإطلاق غير المنضبط للمكونات الخطرة الموجودة في المعدات الكهربائية والإلكترونية تهديدًا لصحة الإنسان ويسبب تغيرات سلبية في البيئة الطبيعية. تلعب الأسر دورًا مهمًا في المساهمة في إعادة الاستخدام والاسترداد ، بما في ذلك إعادة تدوير معدات النفايات. لمزيد من المعلومات حول طرق إعادة التدوير الصحيحة ، يرجى الاتصال بالسلطة المحلية أو بائع التجزئة.